Technische Daten

4T-320/32X

Einreihige Kegelrollenlager

Kegelrollenlager,
Blechkäfig

Anzeigen

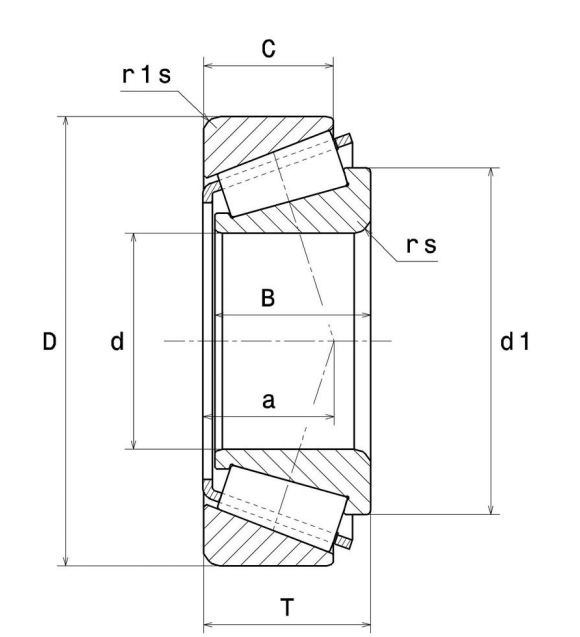

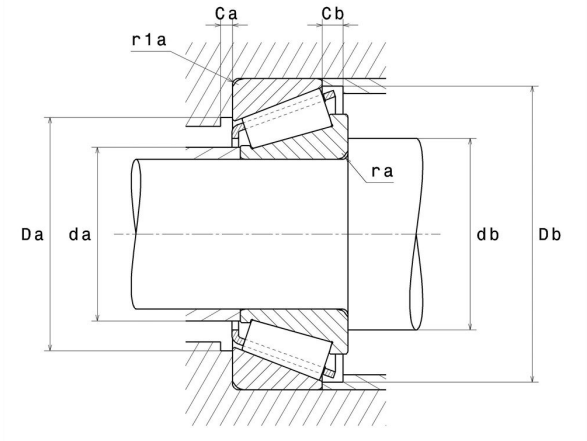

Technische Eigenschaften

d	32 mm
D	58 mm
B	17 mm
C	13 mm
T	17 mm
d1	46 mm
a	14,5 mm
rs min	1 mm
r1s min	1 mm
e	0,45
Y2	1,32
Y0	0,73
Masse	0,18 kg
Referenz gemäß ISO355	T4CC032
Marke	NTN

Produktleistung

Dynamische Tragzahl, C	37 kN
Lebensdauerkoeffizient, A2	1,4
Statische Tragzahl, C0	46,5 kN
Ermüdungsgrenzbelastung, Cu	5,7 kN
Nlim (Öl)	8.700 Tr/min
Nlim (Fett)	6.600 Tr/min
Min Betriebstemperatur, Tmin	-40 °C
Max Betriebstemperatur, Tmax	120 °C
Käfig charakteristische Frequenz, FTF	0,44 Hz
Wälzkörper charakteristische Frequenz, BPFO	7,59 Hz
Außenring charakteristische Frequenz, BPFO	8,76 Hz
Innenring charakteristische Frequenz, BPFI	11,24 Hz

Definitionsempfehlungen der Umgebungsteile

da max	38 mm
db min	37,5 mm
Da min	50 mm
Da max	52,5 mm
Db min	55 mm
Ca min	3 mm
Cb min	4 mm
ra max	1 mm
r1a max	1 mm

Berechnungskoeffizienten

Dynamisch äquivalente Belastung

P = X.Fr + Y.Fa

Fa / Fr ≤ e		Fa / Fr > e	
X	Y	X	Y
1	0	0.4	Y2

Statisch äquivalente Belastung

Po = Xo.Fr + Yo.Fa

X_0	Y_0
0.5	Y0

Wenn Po <Fr, dann Po = Fr

Werte für e, Y2 und Y0 sind in obiger Tabelle.