Technisches Datenblatt

NJ2211ET2XC3

Einreihige Zylinderrollenlager

Einreihiges Zylinderrollenlager, Polyamidkäfig, Sonderanforderung

Anzeigen

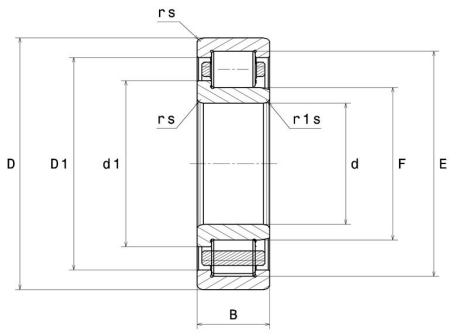

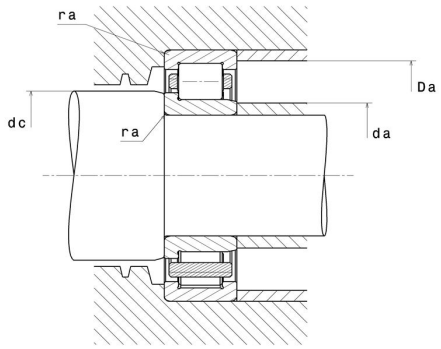

Technische Eigenschaften

d	55 mm
D	100 mm
B	25 mm
E	90 mm
F	66 mm
d1	70,8 mm
rs min	1,5 mm
r1s min	1,1 mm
Radiallagerluftklasse	C3
Masse (ohne HJ Ring)	0,77 kg
Marke	NTN

Produktleistung

Dynamische Tragzahl, C	97 kN
Statische Tragzahl, C0	114 kN
Ermüdungsgrenzbelastung, Cu	13,9 kN
Nlim (Öl)	6.600 Tr/min
Nlim (Fett)	5.600 Tr/min
Min Betriebstemperatur, Tmin	-20 °C
Max Betriebstemperatur, Tmax	120 °C
Käfig charakteristische Frequenz, FTF	0,42 Hz
Wälzkörper charakteristische Frequenz, BPFO	6,35 Hz
Außenring charakteristische Frequenz, BPFO	6,77 Hz
Innenring charakteristische Frequenz, BPFI	9,23 Hz

Definitionsempfehlungen der Umgebungsteile

da min	63 mm
da max	65 mm
dc min	73 mm
Da max	92 mm
ra max	1,5 mm

Berechnungskoeffizienten

Dynamisch äquivalente Belastung

P = Fr

Statisch äquivalente Belastung

Po = Fr