Technische Daten

6313EE

Einreihige Rillenkugellager

Einreihiges Rillenkugellager, Radialkontakt, Stahlblechkäfig, berührende Dichtungen beidseitig

Anzeigen

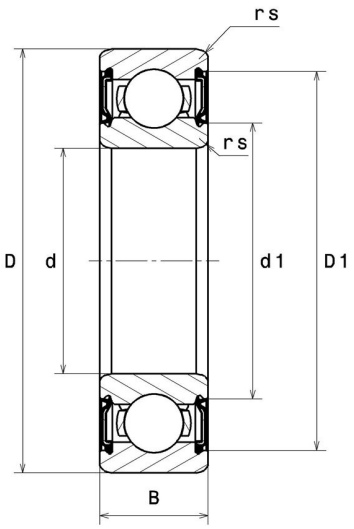

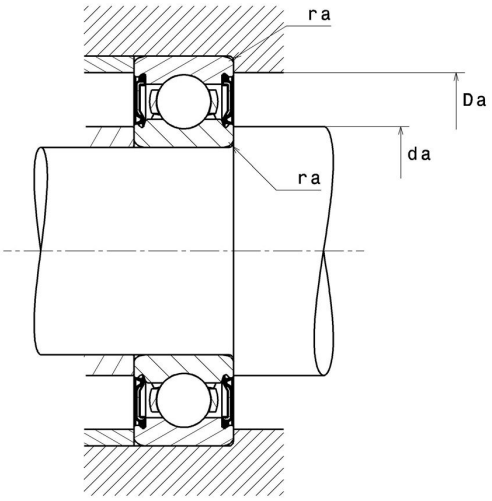

Technische Eigenschaften

d	65 mm
D	140 mm
B	33 mm
d1	84,8 mm
D1	120,8 mm
rs min	2,1 mm
Radiallagerluftklasse	CN
Masse	2,01 kg
Marke	SNR

Produktleistung

Dynamische Tragzahl, C	91,7 kN
Statische Tragzahl, C0	59,8 kN
Ermüdungsgrenzbelastung, Cu	2,7 kN
f0	13,2
Nlim	3.300 Tr/min
Min Betriebstemperatur, Tmin	-20 °C
Max Betriebstemperatur, Tmax	120 °C
Käfig charakteristische Frequenz, FTF	0,38 Hz
Wälzkörper charakteristische Frequenz, BPFO	4,07 Hz
Außenring charakteristische Frequenz, BPFO	3,07 Hz
Innenring charakteristische Frequenz, BPFI	4,93 Hz

Definitionsempfehlungen der Umgebungsteile

da min	76 mm
da max	84,8 mm
Ce min	0 mm
Da max	129 mm
ra max	2 mm

Berechnungskoeffizienten

Dynamisch äquivalente Belastung

P = X.Fr + Y.Fa

$\frac{f_0 F_a}{C_0}$	e	Fa / Fr ≤ e		Fa / Fr > e	
		X	Y	X	Y
0.172	0.19	1	0	0.56	2.3
0.345	0.22				1.99
0.689	0.26				1.71
1.03	0.28				1.55
1.38	0.3				1.45
2.07	0.34				1.31
3.45	0.38				1.15
5.17	0.42				1.04
6.89	0.44				1

Statisch äquivalente Belastung

Po = Xo.Fr + Yo.Fa

X_0	Y_0
0.6	0.5

Für Einzellager und DT-Anordnung :

Wenn Po <Fr, dann Po = Fr