Technische Daten

4T-30308D

Einreihige Kegelrollenlager

Kegelrollenlager,
Blechkäfig

Anzeigen

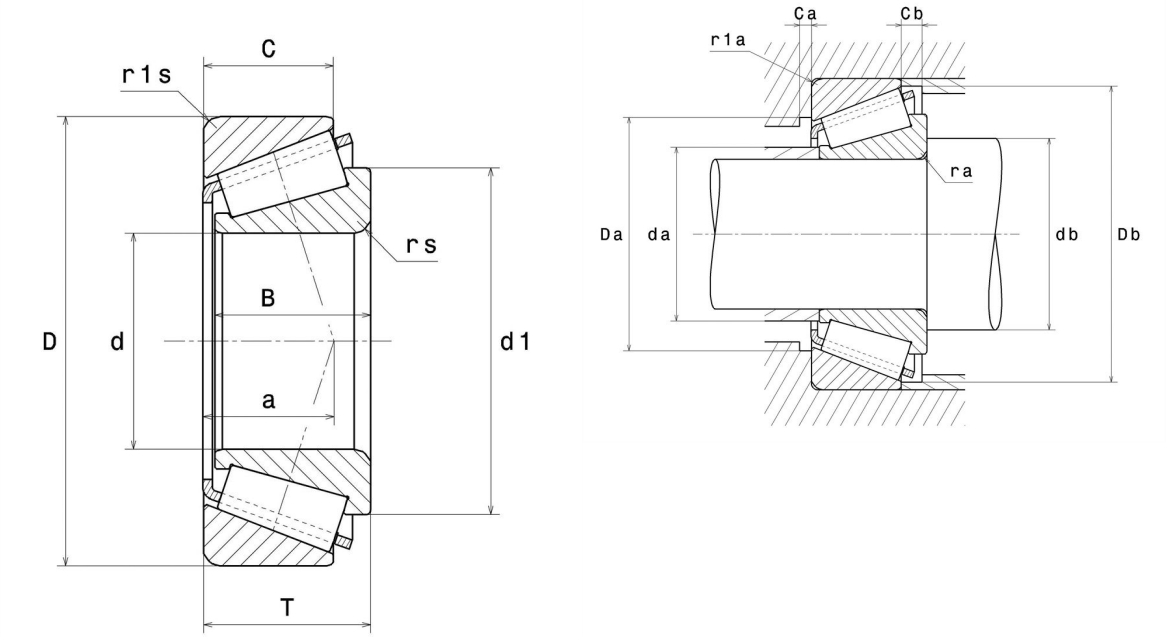

Technische Eigenschaften

d	40 mm
D	90 mm
B	23 mm
C	17 mm
T	25,25 mm
d1	67 mm
a	29,5 mm
rs min	2 mm
r1s min	1,5 mm
e	0,83
Y2	0,73
Y0	0,4
Masse	0,74 kg
Referenz gemäß ISO355	T7FB040
Marke	NTN

Produktleistung

Dynamische Tragzahl, C	77 kN
Lebensdauerkoeffizient, A2	1,4
Statische Tragzahl, C0	85,5 kN
Ermüdungsgrenzbelastung, Cu	10,4 kN
Nlim (Öl)	5.200 Tr/min
Nlim (Fett)	3.900 Tr/min
Min Betriebstemperatur, Tmin	-40 °C
Max Betriebstemperatur, Tmax	120 °C
Käfig charakteristische Frequenz, FTF	0,42 Hz
Wälzkörper charakteristische Frequenz, BPFO	5,52 Hz
Außenring charakteristische Frequenz, BPFO	6,76 Hz
Innenring charakteristische Frequenz, BPFI	9,24 Hz

Definitionsempfehlungen der Umgebungsteile

da max	50 mm
db min	50 mm
Da min	71 mm
Da max	81,5 mm
Db min	86,5 mm
Ca min	3 mm
Cb min	8 mm
ra max	2 mm
r1a max	1,5 mm

Berechnungskoeffizienten

Dynamisch äquivalente Belastung

P = X.Fr + Y.Fa

Fa / Fr ≤ e		Fa / Fr > e	
X	Y	X	Y
1	0	0.4	Y2

Statisch äquivalente Belastung

Po = Xo.Fr + Yo.Fa

X_0	Y_0
0.5	Y0

Wenn Po <Fr, dann Po = Fr

Werte für e, Y2 und Y0 sind in obiger Tabelle.