Technisches Datenblatt

NU221G1C3

Einreihige Zylinderrollenlager

Einreihiges Zylinderrollenlager, Zerlegbar, Messingkäfig

Anzeigen

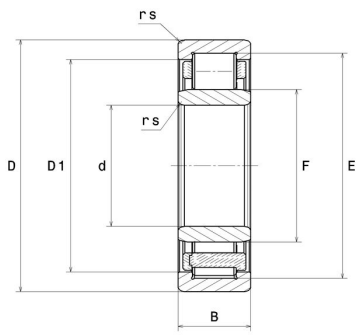

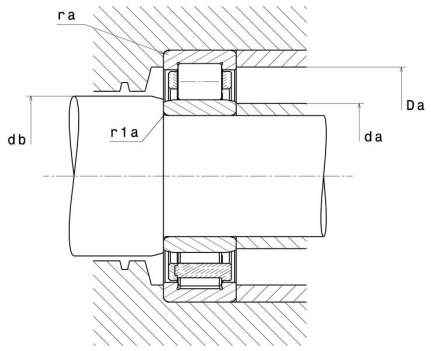

Technische Eigenschaften

d	105 mm
D	190 mm
B	36 mm
E	168,8 mm
F	126,8 mm
rs min	2,1 mm
r1s min	2,1 mm
Radiallagerluftklasse	C3
Masse (ohne HJ Ring)	4,22 kg
Marke	NTN

Produktleistung

Dynamische Tragzahl, C	201 kN
Statische Tragzahl, C0	241 kN
Ermüdungsgrenzbelastung, Cu	26,2 kN
Nlim (Öl)	4.300 U/min
Nlim (Fett)	3.600 U/min
Min Betriebstemperatur, Tmin	-40 °C
Max Betriebstemperatur, Tmax	120 °C
Käfig charakteristische Frequenz, FTF	0,43 Hz
Wälzkörper charakteristische Frequenz, BPFO	6,9 Hz
Außenring charakteristische Frequenz, BPFO	6,86 Hz
Innenring charakteristische Frequenz, BPFI	9,14 Hz

Definitionsempfehlungen der Umgebungsteile

da min	116 mm
da max	124 mm
db min	129 mm
Da max	179 mm
ra max	2 mm
r1a max	2 mm

Berechnungskoeffizienten

Dynamisch äquivalente Belastung

P = Fr

Statisch äquivalente Belastung

Po = Fr