Technische Daten

SUCFL.207-22.CO

Gehäuselagereinheiten

Gehäuse aus rostfreiem Stahl,Lagereinsatz aus rostfreiem Stahl mitGewindestiften am Innenring,Dichtung mit Schleuderscheibe, lebensmitteltaugliches Fett

Anzeigen

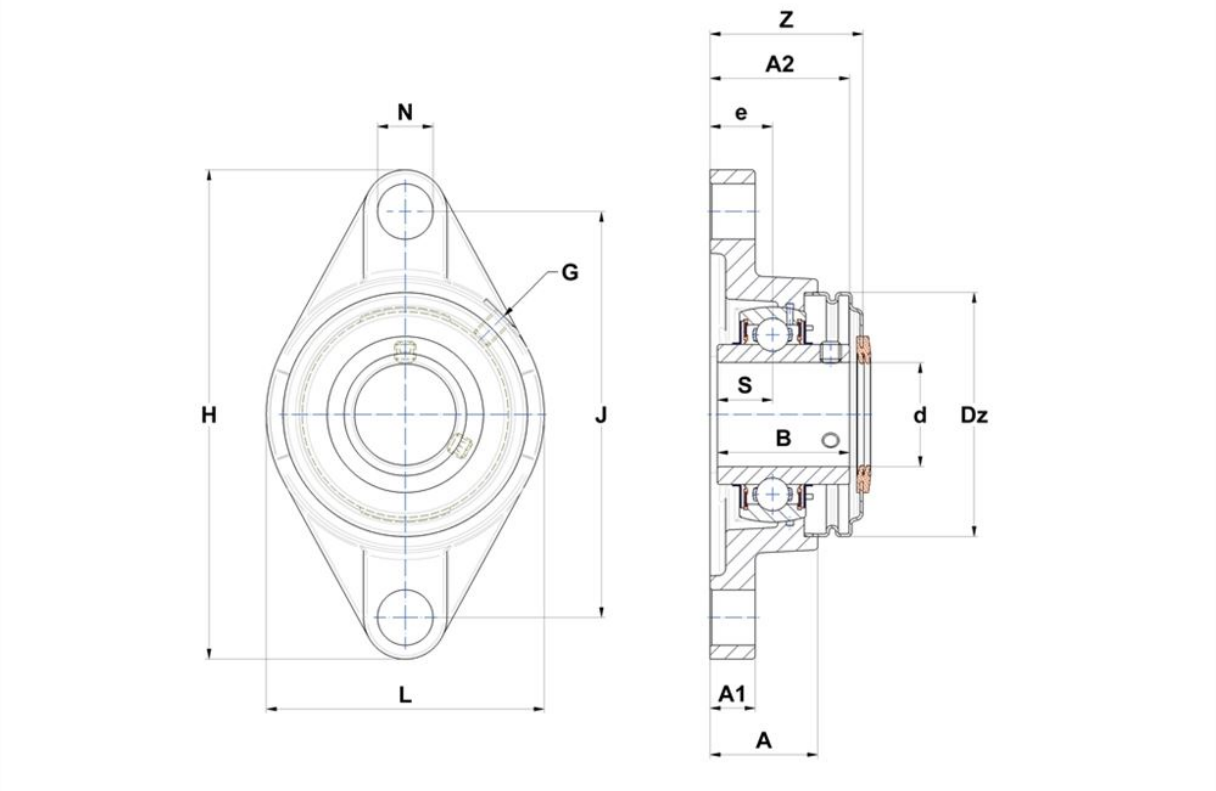

Technische Eigenschaften

B	42,9 mm
A	33 mm
A1	15 mm
A2	44,4 mm
d	34,92 mm
Dz	80 mm
e	19 mm
G	M6x1
H	156 mm
H	156 mm
J	130 mm
L	90 mm
N	16mm
s1	21,45 mm
S	17,5 mm
Z	47,7 mm

Produktleistung

C	20,1 kN
C0	15,6 kN
T min.	-20 °C
T max.	100 °C

Andere Merkmale

Gewicht	1,25 kg
Empfohlenes Anzugsmoment für Befestigungsschraube	8,3 Nm
Bezeichnung des Gehäuses	SFL207N-
Bezeichnung des Lagers	SUC207-22
Bezeichnung der offenen Kappe	SCOU207-22