Technische Daten

24020.EAW33

Zweireihige Pendelrollenlager

Zweireihiges Pendelrollenlager, Stahlblechkäfig, Nut und Schmierbohrungen im Außenring

ULTAGE

Anzeigen

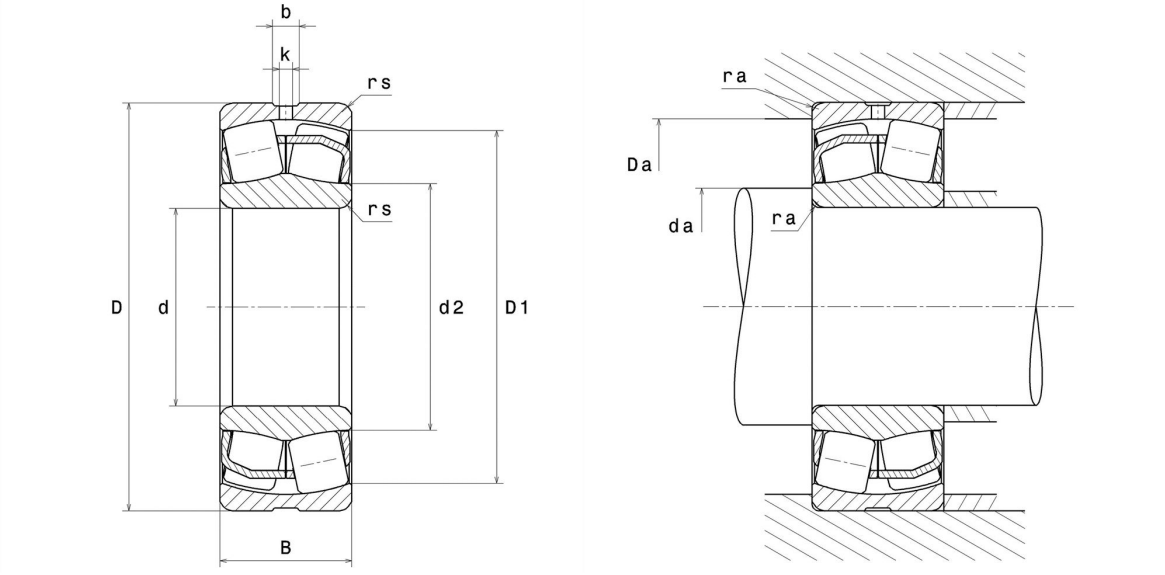

Technische Eigenschaften

d	100 mm
D	150 mm
B	50 mm
d2	111,1 mm
D1	135,3 mm
rs min	1,5 mm
Anzahl der Schmierbohrungen	3
b	6,1 mm
k	2,5 mm
Referenz der Hülse	P0
e	0,29
Y1	2,35
Y2	3,5
Y0	2,3
Radiallagerluftklasse	CN
Masse	2,96 kg
Marke	SNR

Produktleistung

Dynamische Tragzahl, C	361 kN
Statische Tragzahl, C0	479 kN
Ermüdungsgrenzbelastung, Cu	35,6 kN
Nref	3.000 Tr/min
Nlim	4.100 Tr/min
Min Betriebstemperatur, Tmin	-40 °C
Max Betriebstemperatur, Tmax	200 °C
Käfig charakteristische Frequenz, FTF	0,45 Hz
Wälzkörper charakteristische Frequenz, BPFO	9,31 Hz
Außenring charakteristische Frequenz, BPFO	10,75 Hz
Innenring charakteristische Frequenz, BPFI	13,25 Hz

Definitionsempfehlungen der Umgebungsteile

da min	107 mm
da max	1,5 mm
Da max	143 mm
ra max	1,5 mm

Berechnungskoeffizienten

Dynamisch äquivalente Belastung

P = X.Fr + Y.Fa

Fa / Fr ≤ e		Fa / Fr > e	
X	Y	X	Y
1	Y1	0.67	Y2

Statisch äquivalente Belastung

Po = Xo.Fr + Yo.Fa

X_0	Y_0
1	Y0

Werte für e, Y1, Y2 und Y0 sind in obiger Tabelle.