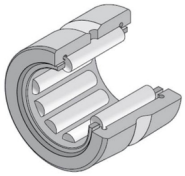

Technische Daten

NK29/20R

Nadellager, gedrehte Ringe, ohne Innenring

Nadellager, gedrehte Ringe, ohne Innenring, zwei Borde, Nachschmierbohrung

Anzeigen

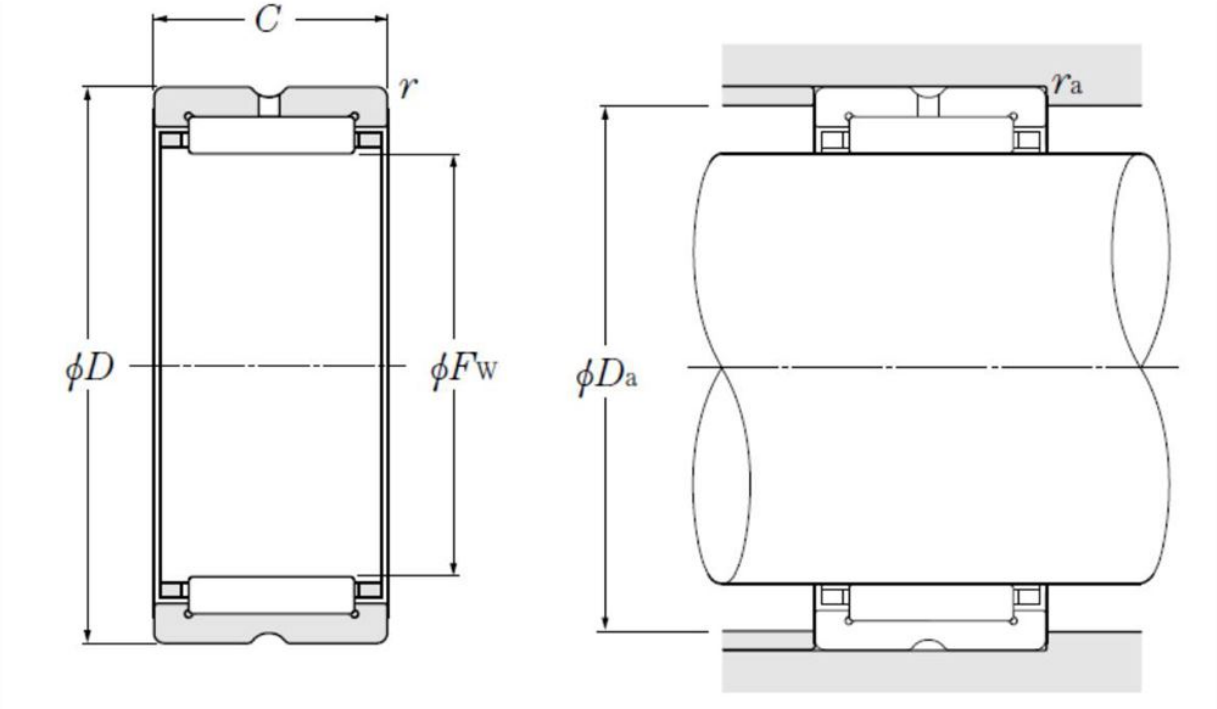

Technische Eigenschaften

Fw	29 mm
D	38 mm
C	20 mm
rs min	0,3 mm
Dw	3 mm
Lw	15,8 mm
Schmierbohrungen an dem Außenring	Oui/Yes
k	2,5 mm
Radiallagerluftklasse	CN
Präzisionsklasse	P0
Masse	0,05 kg
Marke	NTN

Produktleistung

Cr	22,2 kN
C0r	34 kN
Nlim (Fett)	9.500 Tr/min
Nlim (Öl)	14.000 Tr/min
Min Betriebstemperatur, Tmin	-20 °C
Max Betriebstemperatur, Tmax	120 °C
Käfig charakteristische Frequenz, FTF	0,45 Hz
Wälzkörper charakteristische Frequenz, BPFO	10,57 Hz
Außenring charakteristische Frequenz, BPFO	9,06 Hz
Innenring charakteristische Frequenz, BPFI	10,94 Hz

Definitionsempfehlungen der Umgebungsteile

Da max	36 mm
ras max	0,3 mm