Technisches Datenblatt

NU324G1C3

Einreihige Zylinderrollenlager

Einreihiges Zylinderrollenlager, Zerlegbar, Messingkäfig

Anzeigen

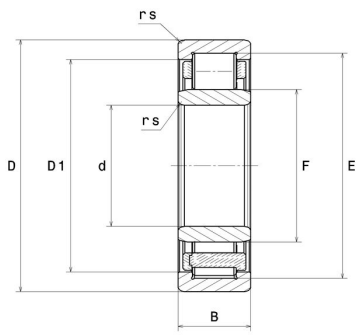

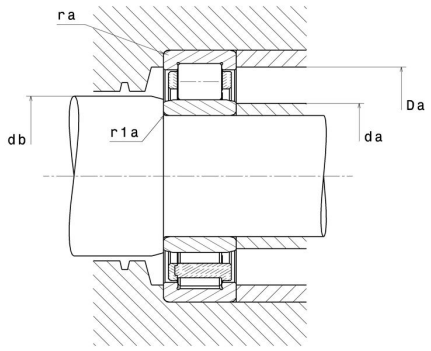

Technische Eigenschaften

d	120 mm
D	260 mm
B	55 mm
E	226 mm
F	154 mm
rs min	3 mm
r1s min	3 mm
Radiallagerluftklasse	C3
Masse (ohne HJ Ring)	15,4 kg
Marke	NTN

Produktleistung

Dynamische Tragzahl, C	450 kN
Statische Tragzahl, C0	510 kN
Ermüdungsgrenzbelastung, Cu	51,3 kN
Nlim (Öl)	3.200 U/min
Nlim (Fett)	2.700 U/min
Min Betriebstemperatur, Tmin	-40 °C
Max Betriebstemperatur, Tmax	120 °C

Definitionsempfehlungen der Umgebungsteile

da min	133 mm
da max	151 mm
db min	156 mm
Da max	247 mm
ra max	2,5 mm
r1a max	2,5 mm

Berechnungskoeffizienten

Dynamisch äquivalente Belastung

P = Fr

Statisch äquivalente Belastung

Po = Fr