Technische Daten

21305.V

Zweireihige Pendelrollenlager

Zweireihiges Pendelrollenlager, Stahlblechkäfig

ULTAGE

Anzeigen

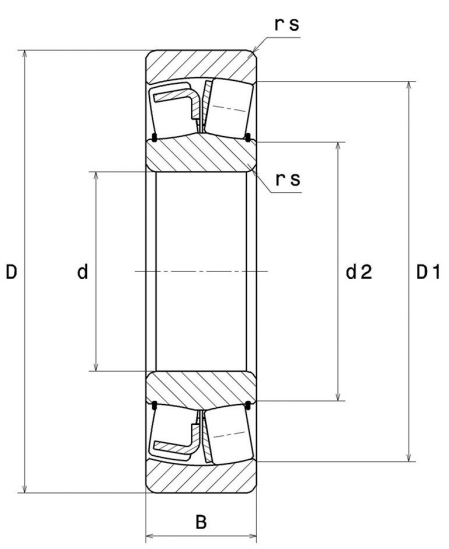

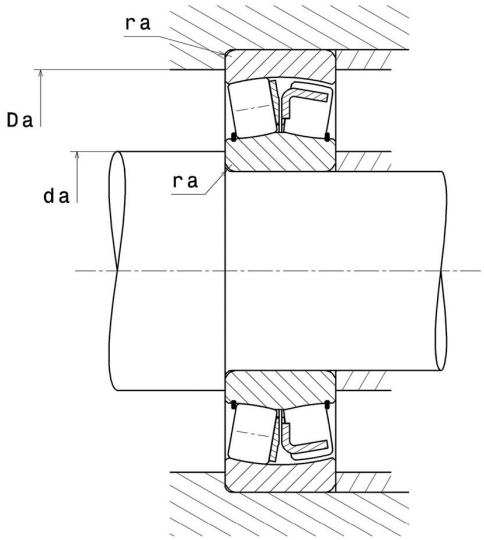

Technische Eigenschaften

d	25 mm
D	62 mm
B	17 mm
d2	34,5 mm
D1	51,2 mm
rs min	1,1 mm
Anzahl der Schmierbohrungen	0
b	2 mm
k	0 mm
Referenz der Hülse	P0
e	0,29
Y1	2,33
Y2	3,47
Y0	2,28
Radiallagerluftklasse	CN
Masse	0,26 kg
Marke	SNR

Produktleistung

Dynamische Tragzahl, C	5,6 kN
Statische Tragzahl, C0	41,1 kN
Ermüdungsgrenzbelastung, Cu	5 kN
Nref	8.800 Tr/min
Nlim	14.000 Tr/min
Min Betriebstemperatur, Tmin	-40 °C
Max Betriebstemperatur, Tmax	200 °C
Käfig charakteristische Frequenz, FTF	0,4 Hz
Wälzkörper charakteristische Frequenz, BPFO	4,82 Hz
Außenring charakteristische Frequenz, BPFO	4,82 Hz
Innenring charakteristische Frequenz, BPFI	7,18 Hz

Definitionsempfehlungen der Umgebungsteile

da min	32 mm
da max	1 mm
Da max	55 mm
ra max	1 mm

Berechnungskoeffizienten

Dynamisch äquivalente Belastung

P = X.Fr + Y.Fa

Fa / Fr ≤ e		Fa / Fr > e	
X	Y	X	Y
1	Y1	0.67	Y2

Statisch äquivalente Belastung

Po = Xo.Fr + Yo.Fa

X_0	Y_0
1	Y0

Werte für e, Y1, Y2 und Y0 sind in obiger Tabelle.