Technische Daten

33017U

Einreihige Kegelrollenlager

Kegelrollenlager,
Blechkäfig

Anzeigen

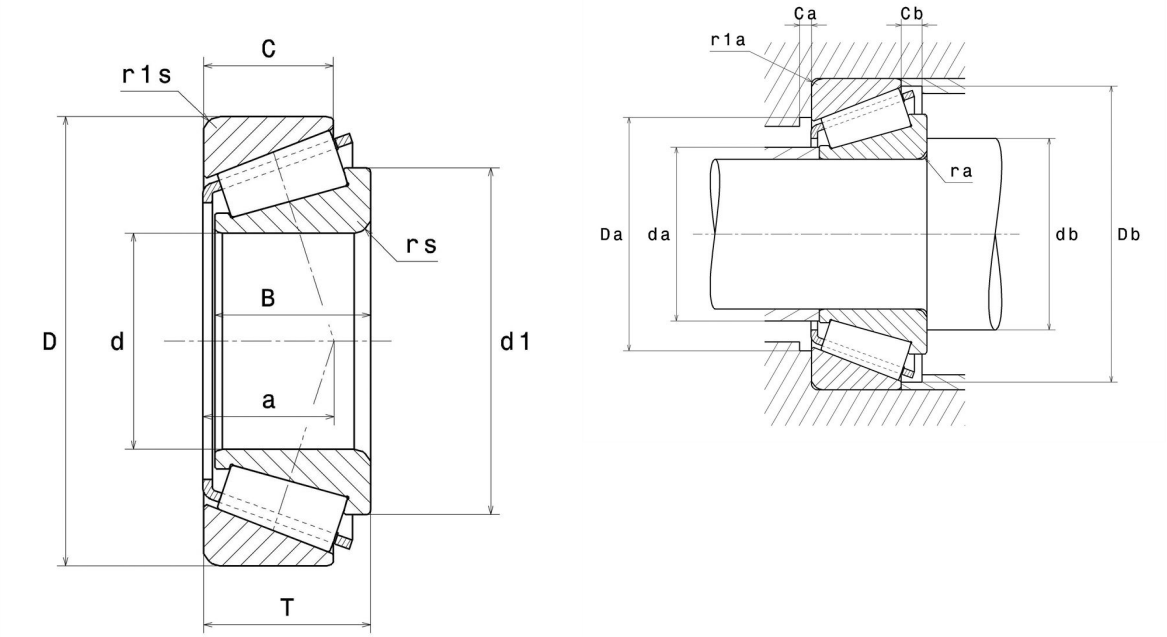

Technische Eigenschaften

d	85 mm
D	130 mm
B	36 mm
C	29,5 mm
T	36 mm
d1	108 mm
a	26 mm
rs min	1,5 mm
r1s min	1,5 mm
e	0,29
Y2	2,06
Y0	1,13
Masse	1,7 kg
Referenz gemäß ISO355	T2CE085
Marke	NTN

Produktleistung

Dynamische Tragzahl, C	176 kN
Lebensdauerkoeffizient, A2	1
Statische Tragzahl, C0	296 kN
Ermüdungsgrenzbelastung, Cu	35,3 kN
Nlim (Öl)	3.500 Tr/min
Nlim (Fett)	2.600 Tr/min
Min Betriebstemperatur, Tmin	-40 °C
Max Betriebstemperatur, Tmax	120 °C
Käfig charakteristische Frequenz, FTF	0,45 Hz
Wälzkörper charakteristische Frequenz, BPFO	9,86 Hz
Außenring charakteristische Frequenz, BPFO	12,17 Hz
Innenring charakteristische Frequenz, BPFI	14,83 Hz

Definitionsempfehlungen der Umgebungsteile

da max	94 mm
db min	93,5 mm
Da min	118 mm
Da max	121,5 mm
Db min	125 mm
Ca min	6 mm
Cb min	6,5 mm
ra max	1,5 mm
r1a max	1,5 mm

Berechnungskoeffizienten

Dynamisch äquivalente Belastung

P = X.Fr + Y.Fa

Fa / Fr ≤ e		Fa / Fr > e	
X	Y	X	Y
1	0	0.4	Y2

Statisch äquivalente Belastung

Po = Xo.Fr + Yo.Fa

X_0	Y_0
0.5	Y0

Wenn Po <Fr, dann Po = Fr

Werte für e, Y2 und Y0 sind in obiger Tabelle.