# Technische Daten

## NU321C3

Einreihige Zylinderrollenlager

Einreihiges Zylinderrollenlager, Zerlegbar, Stahlblechkäfig

## Anzeigen

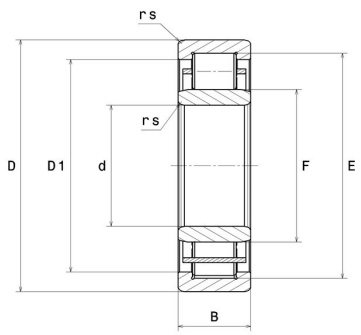


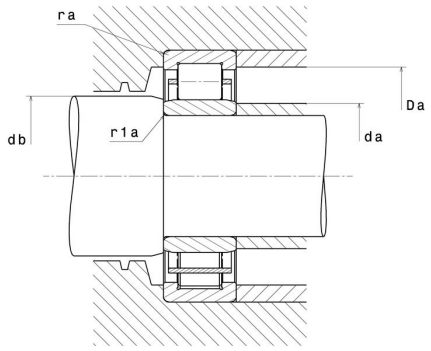


## Technische Eigenschaften

| | |
|---|---|
| **d** | 105 mm |
| **D** | 225 mm |
| **B** | 49 mm |
| **E** | 195 mm |
| **F** | 135 mm |
| **rs min** | 3 mm |
| **r1s min** | 3 mm |
| **Radiallagerluftklasse** | C3 |
| **Masse (ohne HJ Ring)** | 8,53 kg |
| **Marke** | NTN |

## Produktleistung

| | |
|---|---|
| **Dynamische Tragzahl, C** | 320 kN |
| **Statische Tragzahl, C0** | 360 kN |
| **Ermüdungsgrenzbelastung, Cu** | 37,8 kN |
| **Nlim (Öl)** | 3.700 Tr/min |
| **Nlim (Fett)** | 3.100 Tr/min |
| **Min Betriebstemperatur, Tmin** | -40 °C |
| **Max Betriebstemperatur, Tmax** | 120 °C |
| **Käfig charakteristische Frequenz, FTF** | 0,41 Hz |
| **Wälzkörper charakteristische Frequenz, BPFO** | 5,32 Hz |
| **Außenring charakteristische Frequenz, BPFO** | 5,73 Hz |
| **Innenring charakteristische Frequenz, BPFI** | 8,27 Hz |

## Definitionsempfehlungen der Umgebungsteile

| | |
|---|---|
| **da min** | 118 mm |
| **da max** | 132 mm |
| **db min** | 137 mm |
| **Da max** | 212 mm |
| **ra max** | 2,5 mm |
| **r1a max** | 2,5 mm |

## Berechnungskoeffizienten

Dynamisch äquivalente Belastung

P = Fr

Statisch äquivalente Belastung

Po = Fr