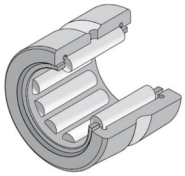

Technische Daten

RNA4917R

Nadellager, gedrehte Ringe, ohne Innenring

Nadellager, gedrehte Ringe, ohne Innenring, zwei Borde, Nachschmierbohrung

Anzeigen

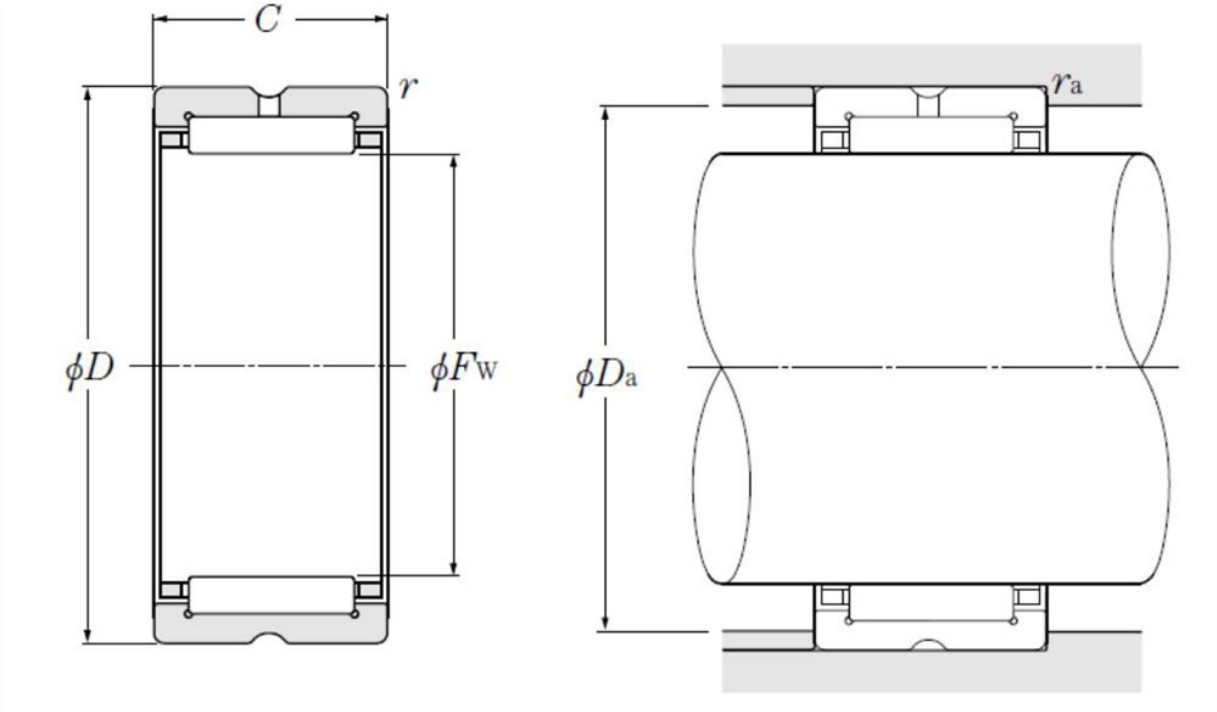

Technische Eigenschaften

Fw	100 mm
D	120 mm
C	35 mm
rs min	1,1 mm
Dw	6,5 mm
Lw	28 mm
Schmierbohrungen an dem Außenring	Oui/Yes
k	3,5 mm
Radiallagerluftklasse	CN
Präzisionsklasse	P0
Masse	0,66 kg
Marke	NTN

Produktleistung

Cr	112 kN
C0r	237 kN
Nlim (Fett)	2.700 Tr/min
Nlim (Öl)	4.000 Tr/min
Min Betriebstemperatur, Tmin	-20 °C
Max Betriebstemperatur, Tmax	120 °C
Käfig charakteristische Frequenz, FTF	0,47 Hz
Wälzkörper charakteristische Frequenz, BPFO	16,32 Hz
Außenring charakteristische Frequenz, BPFO	15,96 Hz
Innenring charakteristische Frequenz, BPFI	18,04 Hz

Definitionsempfehlungen der Umgebungsteile

Da max	113,5 mm
ras max	1 mm