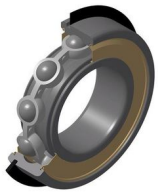

Technische Daten

6211.NRZZ

Einreihige Rillenkugellager

Einreihiges Rillenkugellager, Radialkontakt, Stahlblechkäfig, Nut und Sicherungsring im Außenring, Deckscheiben beidseitig

Anzeigen

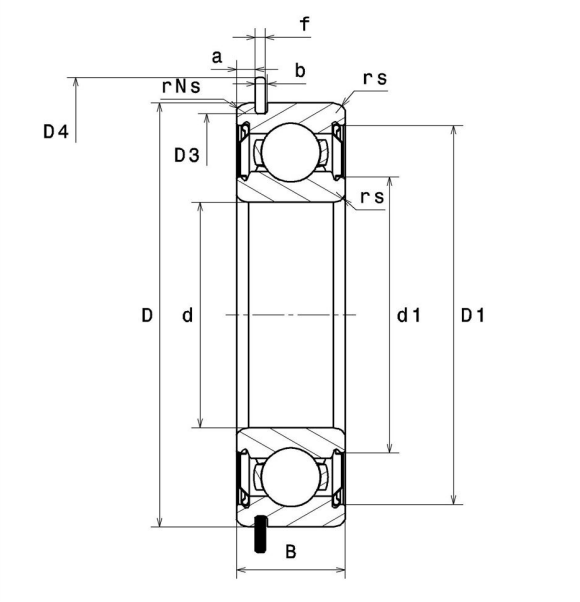

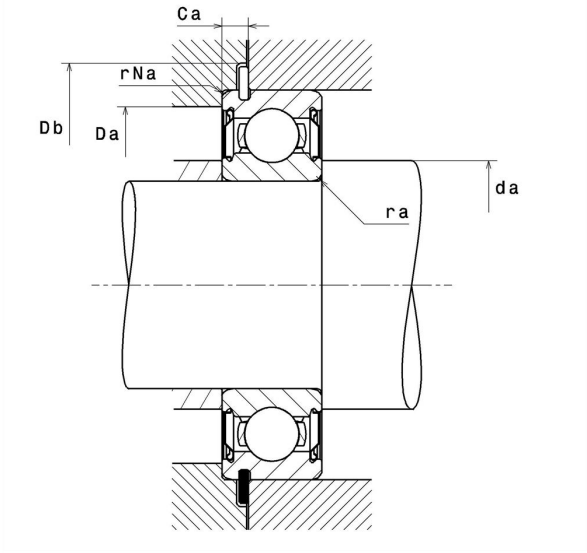

Technische Eigenschaften

d	55 mm
D	100 mm
B	21 mm
d1	65,4 mm
D1	90,9 mm
a min	3,07 mm
a max	3,28 mm
Ca min	5,43 mm
Ca max	5,74 mm
rs min	1,5 mm
rNs min	0,5 mm
D3 max	96,8 mm
b min	2,7 mm
b max	3 mm
r0 max	0,6 mm
D4 max	106,5 mm
f	2,41 mm
Referenz des Sicherungsringes	R100
Radiallagerluftklasse	CN
Masse	0,6 kg
Marke	SNR

Produktleistung

Dynamische Tragzahl, C	42,6 kN
Statische Tragzahl, C0	29,3 kN
Ermüdungsgrenzbelastung, Cu	1,33 kN
f0	14,3
Nref	7.500 Tr/min
Nlim	8.600 Tr/min
Min Betriebstemperatur, Tmin	-25 °C
Max Betriebstemperatur, Tmax	120 °C
Käfig charakteristische Frequenz, FTF	0,41 Hz
Wälzkörper charakteristische Frequenz, BPFO	5,24 Hz
Außenring charakteristische Frequenz, BPFO	4,08 Hz
Innenring charakteristische Frequenz, BPFI	5,92 Hz

Definitionsempfehlungen der Umgebungsteile

da min	63 mm
da max	65,4 mm
Ce min	0 mm
Da max	92 mm
ra max	1,5 mm
rNa max	0,5 mm
Db min	108 mm

Berechnungskoeffizienten

Dynamisch äquivalente Belastung

P = X.Fr + Y.Fa

$\frac{f_0 F_a}{C_0}$	e	Fa / Fr ≤ e		Fa / Fr > e	
		X	Y	X	Y
0.172	0.19	1	0	0.56	2.3
0.345	0.22				1.99
0.689	0.26				1.71
1.03	0.28				1.55
1.38	0.3				1.45
2.07	0.34				1.31
3.45	0.38				1.15
5.17	0.42				1.04
6.89	0.44				1

Statisch äquivalente Belastung

Po = Xo.Fr + Yo.Fa

X_0	Y_0
0.6	0.5

Für Einzellager und DT-Anordnung :

Wenn Po <Fr, dann Po = Fr