Technisches Datenblatt

4T-52400/52618

Einreihige Kegelrollenlager

Kegelrollenlager, Blechkäfig

Anzeigen

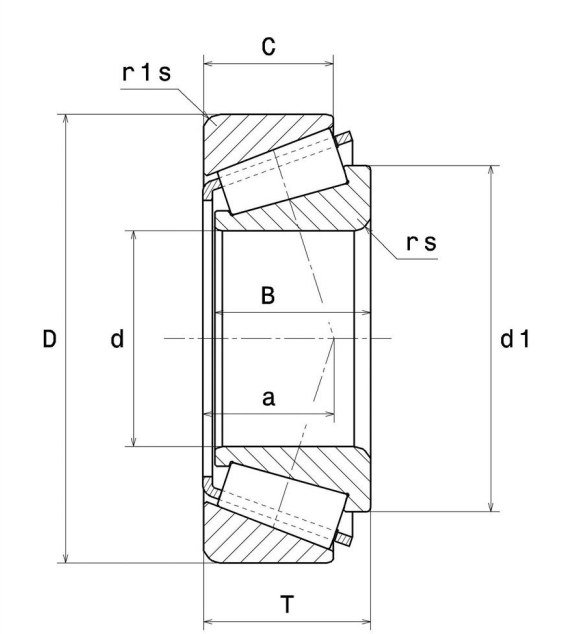

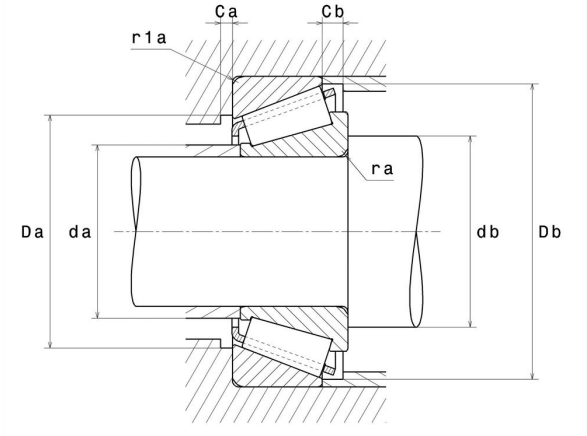

Technische Eigenschaften

d	101,6 mm
D	157,16 mm
B	36,12 mm
C	26,2 mm
T	36,51 mm
d1	131,5 mm
a	35,91 mm
e	0,47
Y2	1,26
Y0	0,69
Masse	2,48 kg
Marke	NTN

Produktleistung

Dynamische Tragzahl, C	188 kN
Lebensdauerkoeffizient, A2	1,4
Statische Tragzahl, C0	305 kN
Ermüdungsgrenzbelastung, Cu	34,4 kN
Nlim (Öl)	2.900 U/min
Nlim (Fett)	2.200 U/min
Min Betriebstemperatur, Tmin	-40 °C
Max Betriebstemperatur, Tmax	120 °C
Käfig charakteristische Frequenz, FTF	0,45 Hz
Wälzkörper charakteristische Frequenz, BPFO	9,89 Hz
Außenring charakteristische Frequenz, BPFO	11,76 Hz
Innenring charakteristische Frequenz, BPFI	14,24 Hz

Definitionsempfehlungen der Umgebungsteile

ra max	3,5 mm
r1a max	3,3 mm

Berechnungskoeffizienten

Dynamisch äquivalente Belastung

P = X.Fr + Y.Fa

Fa / Fr ≤ e		Fa / Fr > e	
X	Y	X	Y
1	0	0.4	Y2

Statisch äquivalente Belastung

Po = Xo.Fr + Yo.Fa

X_0	Y_0
0.5	Y0

Wenn Po <Fr, dann Po = Fr

Werte für e, Y2 und Y0 sind in obiger Tabelle.