Technisches Datenblatt

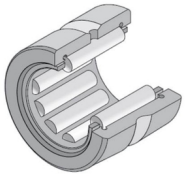

NK80/25R

Nadellager, gedrehte Ringe, ohne Innenring

Nadellager, gedrehte Ringe, ohne Innenring, zwei Borde, Nachschmierbohrung

Anzeigen

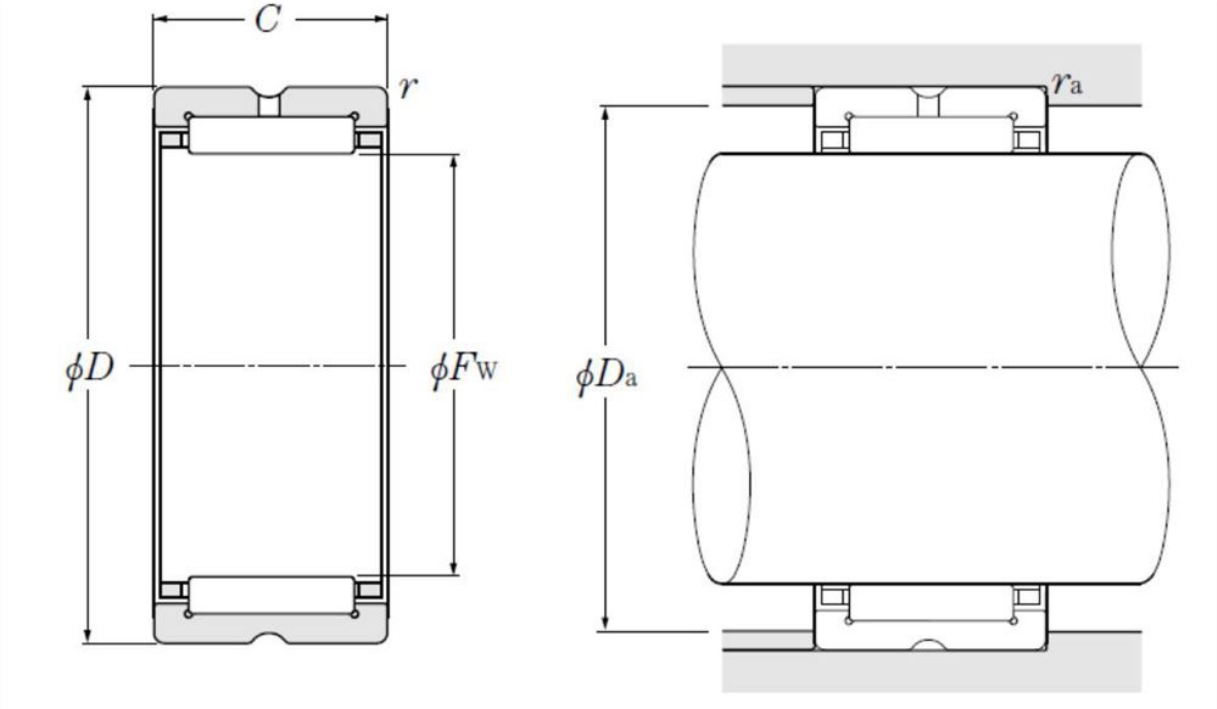

Technische Eigenschaften

Fw	80 mm
D	95 mm
C	25 mm
rs min	1 mm
Dw	4,5 mm
Lw	18,8 mm
Schmierbohrungen an dem Außenring	Oui/Yes
k	3,5 mm
Radiallagerluftklasse	CN
Präzisionsklasse	P0
Masse	0,3 kg
Marke	NTN

Produktleistung

Cr	57 kN
C0r	119 kN
Nlim (Fett)	3.300 U/min
Nlim (Öl)	5.000 U/min
Min Betriebstemperatur, Tmin	-20 °C
Max Betriebstemperatur, Tmax	120 °C
Käfig charakteristische Frequenz, FTF	0,47 Hz
Wälzkörper charakteristische Frequenz, BPFO	18,72 Hz
Außenring charakteristische Frequenz, BPFO	17,52 Hz
Innenring charakteristische Frequenz, BPFI	19,48 Hz

Definitionsempfehlungen der Umgebungsteile

Da max	90 mm
ras max	1 mm