Technische Daten

NATV15X/3AS

Kurvenrolle, mit Innenring

Nadellager, Stützrolle, vollnadelig, mit Innenring, zylindrischer Außenring

Anzeigen

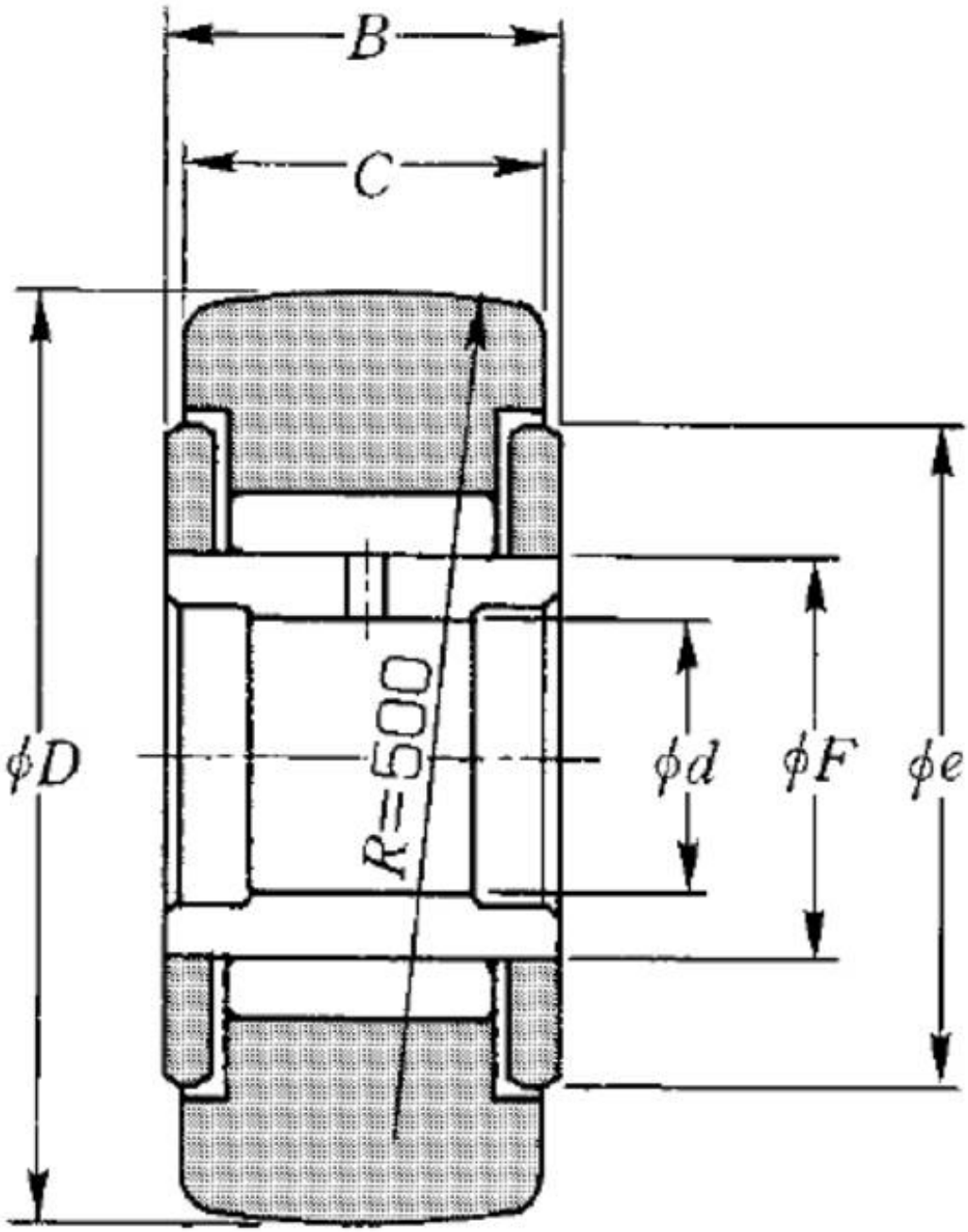

Technische Eigenschaften

d	15 mm
D	35 mm
C	18 mm
F	20 mm
B	19 mm
e	27 mm
Dw	1,97 mm
Lw	13,8 mm
Wälzlager mit/ohne Käfig	Sans
Radiallagerluftklasse	CN
Präzisionsklasse	P0
Masse	0,1 kg
Marke	NTN

Produktleistung

Cr	18,4 kN
C0r	38 kN
Charge de la piste cylindrique de galet	11,9 kN
Nlim (Fett)	5.000 Tr/min
Min Betriebstemperatur, Tmin	-20 °C
Max Betriebstemperatur, Tmax	120 °C
Käfig charakteristische Frequenz, FTF	0,46 Hz
Wälzkörper charakteristische Frequenz, BPFO	11,06 Hz
Außenring charakteristische Frequenz, BPFO	15,93 Hz
Innenring charakteristische Frequenz, BPFI	19,07 Hz