Technisches Datenblatt

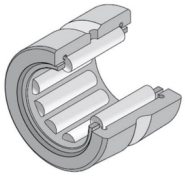

NK73/25R

Nadellager, gedrehte Ringe, ohne Innenring

Nadellager, gedrehte Ringe, ohne Innenring, zwei Borde, Nachschmierbohrung

Anzeigen

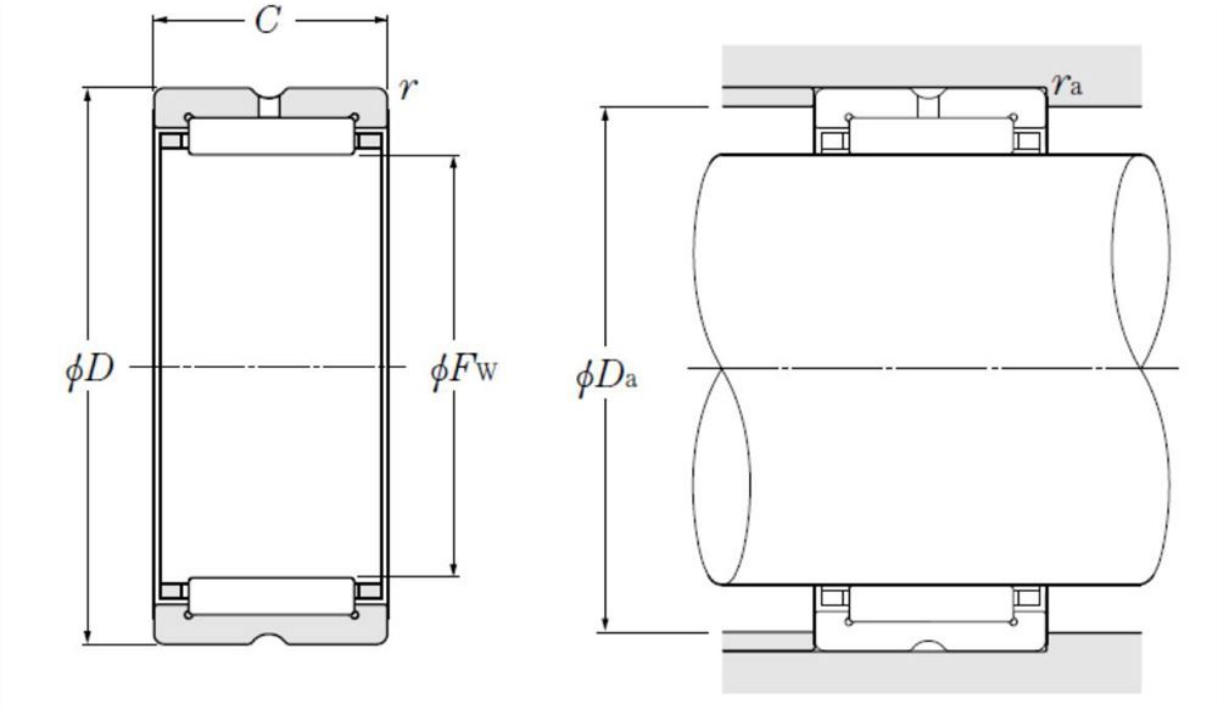

Technische Eigenschaften

Fw	73 mm
D	90 mm
C	25 mm
rs min	0,6 mm
Dw	5 mm
Lw	17,8 mm
Schmierbohrungen an dem Außenring	Oui/Yes
k	3,5 mm
Radiallagerluftklasse	CN
Präzisionsklasse	P0
Masse	0,3 kg
Marke	NTN

Produktleistung

Cr	54 kN
C0r	100 kN
Nlim (Fett)	3.700 U/min
Nlim (Öl)	5.500 U/min
Min Betriebstemperatur, Tmin	-20 °C
Max Betriebstemperatur, Tmax	120 °C
Käfig charakteristische Frequenz, FTF	0,47 Hz
Wälzkörper charakteristische Frequenz, BPFO	15,54 Hz
Außenring charakteristische Frequenz, BPFO	14,04 Hz
Innenring charakteristische Frequenz, BPFI	15,96 Hz

Definitionsempfehlungen der Umgebungsteile

Da max	86 mm
ras max	0,6 mm