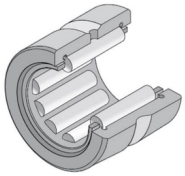

Technische Daten

NK68/25R

Nadellager, gedrehte Ringe, ohne Innenring

Nadellager, gedrehte Ringe, ohne Innenring, zwei Borde, Nachschmierbohrung

Anzeigen

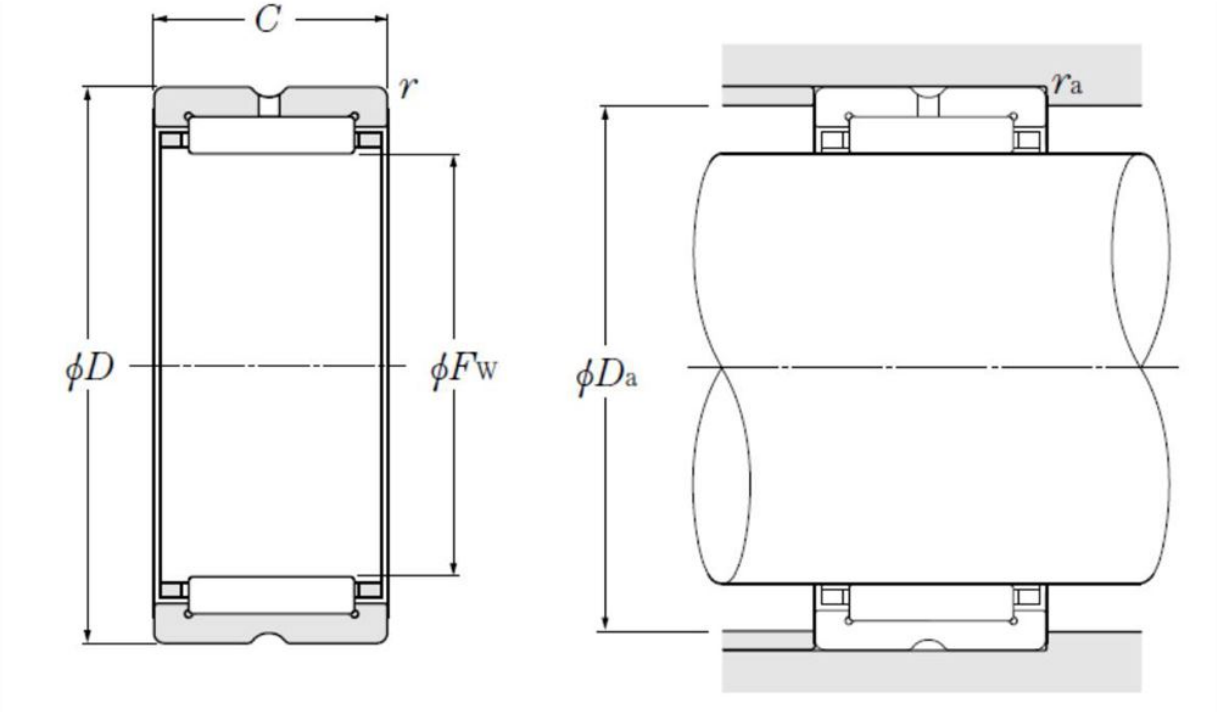

Technische Eigenschaften

Fw	68 mm
D	82 mm
C	25 mm
rs min	1 mm
Dw	4 mm
Lw	17,8 mm
Schmierbohrungen an dem Außenring	Oui/Yes
k	3,5 mm
Radiallagerluftklasse	CN
Präzisionsklasse	P0
Masse	0,24 kg
Marke	NTN

Produktleistung

Cr	44,5 kN
C0r	89 kN
Nlim (Fett)	4.000 Tr/min
Nlim (Öl)	6.000 Tr/min
Min Betriebstemperatur, Tmin	-20 °C
Max Betriebstemperatur, Tmax	120 °C
Käfig charakteristische Frequenz, FTF	0,47 Hz
Wälzkörper charakteristische Frequenz, BPFO	17,94 Hz
Außenring charakteristische Frequenz, BPFO	15,58 Hz
Innenring charakteristische Frequenz, BPFI	17,42 Hz

Definitionsempfehlungen der Umgebungsteile

Da max	77 mm
ras max	0,6 mm