Technisches Datenblatt

NJ2311C4

Einreihige Zylinderrollenlager

Einreihiges Zylinderrollenlager, Stahlblechkäfig, Sonderanforderung

Anzeigen

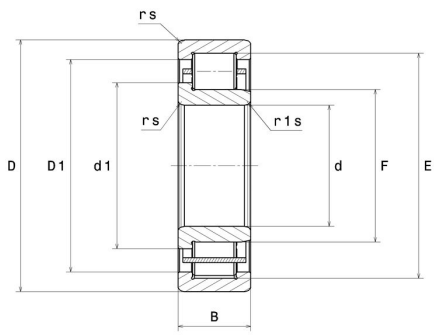

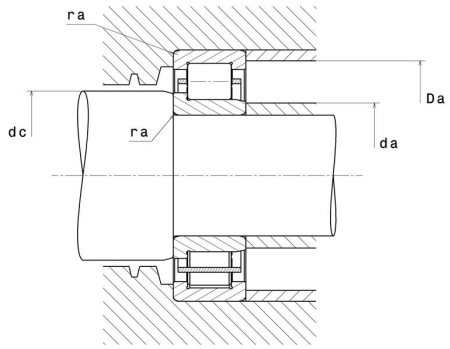

Technische Eigenschaften

d	55 mm
D	120 mm
B	43 mm
E	104,5 mm
F	70,5 mm
d1	77,2 mm
rs min	2 mm
r1s min	2 mm
Radiallagerluftklasse	C4
Masse (ohne HJ Ring)	2,22 kg
Marke	NTN

Produktleistung

Dynamische Tragzahl, C	148 kN
Statische Tragzahl, C0	162 kN
Ermüdungsgrenzbelastung, Cu	19,8 kN
Nlim (Öl)	6.100 U/min
Nlim (Fett)	5.200 U/min
Min Betriebstemperatur, Tmin	-40 °C
Max Betriebstemperatur, Tmax	120 °C
Käfig charakteristische Frequenz, FTF	0,4 Hz
Wälzkörper charakteristische Frequenz, BPFO	4,95 Hz
Außenring charakteristische Frequenz, BPFO	4,83 Hz
Innenring charakteristische Frequenz, BPFI	7,17 Hz

Definitionsempfehlungen der Umgebungsteile

da min	64 mm
da max	69 mm
dc min	80 mm
Da max	111 mm
ra max	2 mm

Berechnungskoeffizienten

Dynamisch äquivalente Belastung

P = Fr

Statisch äquivalente Belastung

Po = Fr