Technische Daten

21308.VC3

Zweireihige Pendelrollenlager

Zweireihiges Pendelrollenlager, Stahlblechkäfig

ULTAGE

Anzeigen

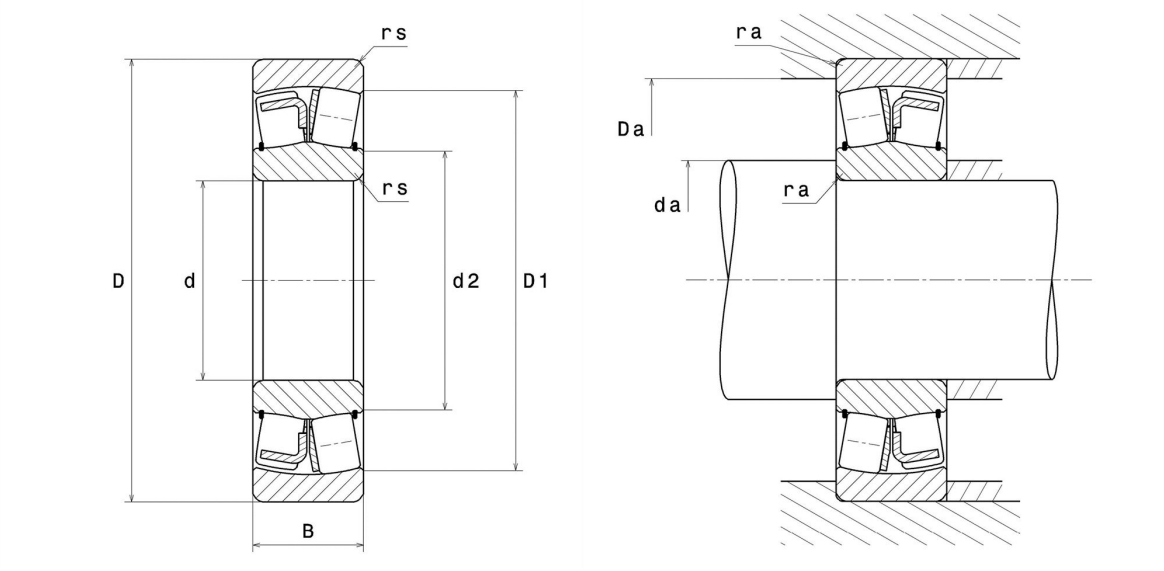

Technische Eigenschaften

d	40 mm
D	90 mm
B	23 mm
d2	53,5 mm
D1	75,4 mm
rs min	1,5 mm
Anzahl der Schmierbohrungen	0
b	2 mm
k	0 mm
Referenz der Hülse	P0
e	0,26
Y1	2,55
Y2	3,8
Y0	2,5
Radiallagerluftklasse	C3
Masse	0,72 kg
Marke	SNR

Produktleistung

Dynamische Tragzahl, C	7,3 kN
Statische Tragzahl, C0	84,4 kN
Ermüdungsgrenzbelastung, Cu	11,1 kN
Nref	6.400 Tr/min
Nlim	9.300 Tr/min
Min Betriebstemperatur, Tmin	-40 °C
Max Betriebstemperatur, Tmax	200 °C
Käfig charakteristische Frequenz, FTF	0,41 Hz
Wälzkörper charakteristische Frequenz, BPFO	5,56 Hz
Außenring charakteristische Frequenz, BPFO	5,8 Hz
Innenring charakteristische Frequenz, BPFI	8,2 Hz

Definitionsempfehlungen der Umgebungsteile

da min	49 mm
da max	1,5 mm
Da max	81 mm
ra max	1,5 mm

Berechnungskoeffizienten

Dynamisch äquivalente Belastung

P = X.Fr + Y.Fa

Fa / Fr ≤ e		Fa / Fr > e	
X	Y	X	Y
1	Y1	0.67	Y2

Statisch äquivalente Belastung

Po = Xo.Fr + Yo.Fa

X_0	Y_0
1	Y0

Werte für e, Y1, Y2 und Y0 sind in obiger Tabelle.