Technische Daten

32922XA

Einreihige Kegelrollenlager

Kegelrollenlager,
Blechkäfig

Anzeigen

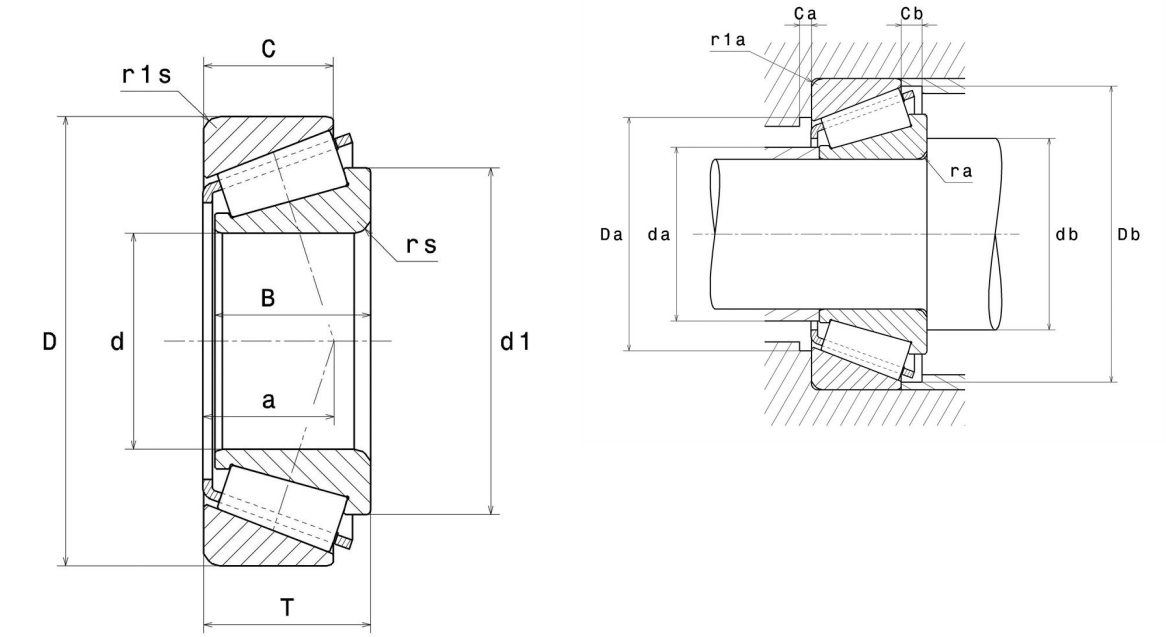

Technische Eigenschaften

d	110 mm
D	150 mm
B	25 mm
C	20 mm
T	25 mm
a	26,5 mm
rs min	1,5 mm
r1s min	1,5 mm
e	0,36
Y2	1,69
Y0	0,93
Masse	1,23 kg
Marke	NTN

Produktleistung

Dynamische Tragzahl, C	127 kN
Lebensdauerkoeffizient, A2	1
Statische Tragzahl, C0	226 kN
Nlim (Öl)	2.900 Tr/min
Nlim (Fett)	2.200 Tr/min
Min Betriebstemperatur, Tmin	-40 °C
Max Betriebstemperatur, Tmax	120 °C
Käfig charakteristische Frequenz, FTF	0,46 Hz
Wälzkörper charakteristische Frequenz, BPFO	13,35 Hz
Außenring charakteristische Frequenz, BPFO	16,23 Hz
Innenring charakteristische Frequenz, BPFI	18,77 Hz

Definitionsempfehlungen der Umgebungsteile

da max	118,5 mm
db min	118,5 mm
Da min	136,5 mm
Da max	141,5 mm
Db min	146 mm
Ca min	5 mm
Cb min	5 mm
ra max	1,5 mm
r1a max	1,5 mm

Berechnungskoeffizienten

Dynamisch äquivalente Belastung

P = X.Fr + Y.Fa

Fa / Fr ≤ e		Fa / Fr > e	
X	Y	X	Y
1	0	0.4	Y2

Statisch äquivalente Belastung

Po = Xo.Fr + Yo.Fa

X_0	Y_0
0.5	Y0

Wenn Po <Fr, dann Po = Fr

Werte für e, Y2 und Y0 sind in obiger Tabelle.