Technisches Datenblatt

NUP2208ET2XC3U

Einreihige Zylinderrollenlager

Einreihiges Zylinderrollenlager, Zerlegbar, Polyamidkäfig

Anzeigen

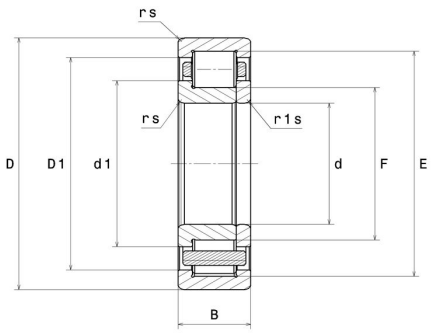

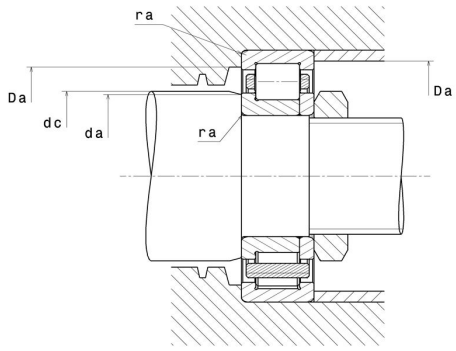

Technische Eigenschaften

d	40 mm
D	80 mm
B	23 mm
E	71,5 mm
F	49,5 mm
d1	53,9 mm
rs min	1,1 mm
r1s min	1,1 mm
Radiallagerluftklasse	C3
Masse (ohne HJ Ring)	0,52 kg
Marke	NTN

Produktleistung

Dynamische Tragzahl, C	72,5 kN
Statische Tragzahl, C0	77,5 kN
Ermüdungsgrenzbelastung, Cu	9,5 kN
Nlim (Öl)	8.900 U/min
Nlim (Fett)	7.600 U/min
Min Betriebstemperatur, Tmin	-20 °C
Max Betriebstemperatur, Tmax	120 °C
Käfig charakteristische Frequenz, FTF	0,41 Hz
Wälzkörper charakteristische Frequenz, BPFO	5,32 Hz
Außenring charakteristische Frequenz, BPFO	5,73 Hz
Innenring charakteristische Frequenz, BPFI	8,27 Hz

Definitionsempfehlungen der Umgebungsteile

da min	46,5 mm
dc min	56 mm
Da max	73,5 mm
ra max	1 mm

Berechnungskoeffizienten

Dynamisch äquivalente Belastung

P = Fr

Statisch äquivalente Belastung

Po = Fr