Technische Daten

NU1016

Einreihige Zylinderrollenlager

Einreihiges Zylinderrollenlager, Zerlegbar, Messingkäfig

Anzeigen

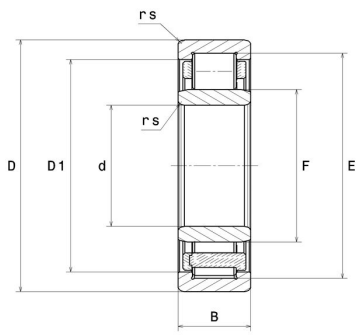

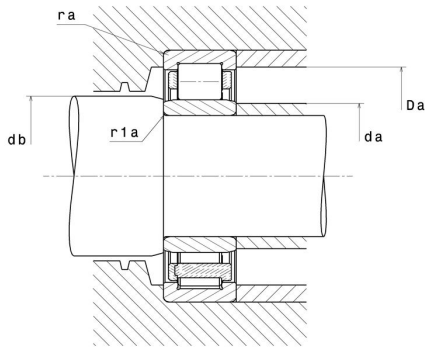

Technische Eigenschaften

d	80 mm
D	125 mm
B	22 mm
E	113,5 mm
F	91,5 mm
rs min	1,1 mm
r1s min	1 mm
Radiallagerluftklasse	CN
Masse (ohne HJ Ring)	0,1 kg
Marke	NTN

Produktleistung

Dynamische Tragzahl, C	72,5 kN
Statische Tragzahl, C0	90,5 kN
Ermüdungsgrenzbelastung, Cu	11 kN
Nlim (Öl)	6.700 Tr/min
Nlim (Fett)	5.700 Tr/min
Min Betriebstemperatur, Tmin	-40 °C
Max Betriebstemperatur, Tmax	120 °C

Definitionsempfehlungen der Umgebungsteile

da min	85 mm
da max	90 mm
db min	94 mm
Da max	118,5 mm
ra max	1 mm
r1a max	1 mm

Berechnungskoeffizienten

Dynamisch äquivalente Belastung

P = Fr

Statisch äquivalente Belastung

Po = Fr