Technisches Datenblatt

NJ212

Einreihige Zylinderrollenlager

Einreihiges Zylinderrollenlager, Stahlblechkäfig, Sonderanforderung

Anzeigen

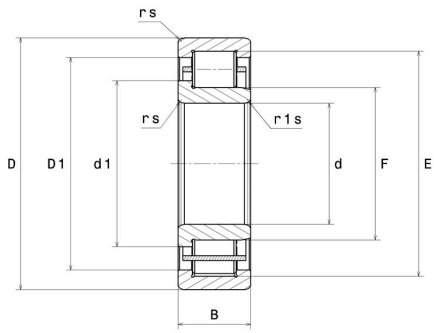

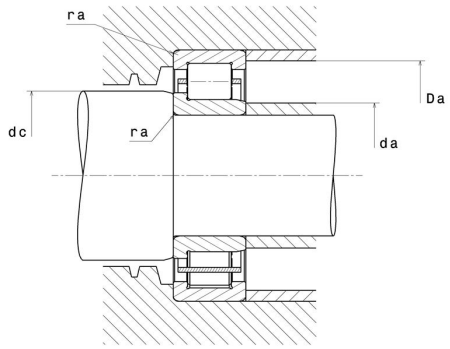

Technische Eigenschaften

d	60 mm
D	110 mm
B	22 mm
E	97,5 mm
F	73,5 mm
d1	78,4 mm
rs min	1,5 mm
r1s min	1,5 mm
Radiallagerluftklasse	CN
Masse (ohne HJ Ring)	0,84 kg
Marke	NTN

Produktleistung

Dynamische Tragzahl, C	68,5 kN
Statische Tragzahl, C0	75 kN
Ermüdungsgrenzbelastung, Cu	9,1 kN
Nlim (Öl)	7.600 U/min
Nlim (Fett)	6.400 U/min
Min Betriebstemperatur, Tmin	-40 °C
Max Betriebstemperatur, Tmax	120 °C

Definitionsempfehlungen der Umgebungsteile

da min	68 mm
da max	71 mm
dc min	80 mm
Da max	102 mm
ra max	1,5 mm

Berechnungskoeffizienten

Dynamisch äquivalente Belastung

P = Fr

Statisch äquivalente Belastung

Po = Fr