Technische Daten

6810JRLLUC3/5K

Einreihige Rillenkugellager

Einreihiges Rillenkugellager, Radialkontakt, Stahlblechkäfig, berührende Dichtungen beidseitig

Anzeigen

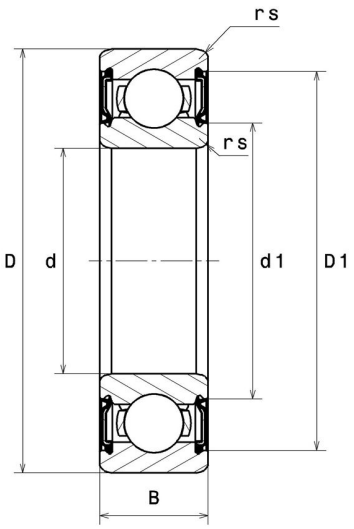

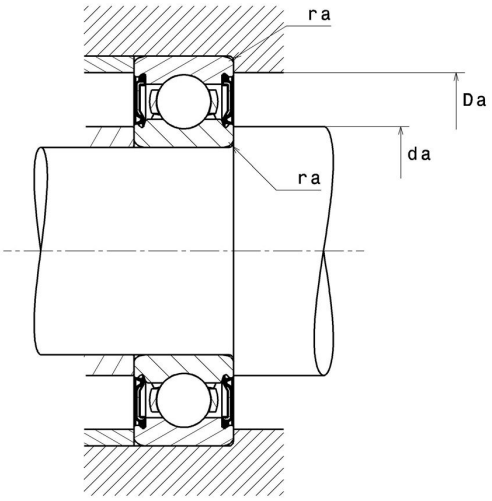

Technische Eigenschaften

d	50 mm
D	65 mm
B	7 mm
rs min	0,3 mm
Radiallagerluftklasse	C3
Masse	0,05 kg
Marke	NTN

Produktleistung

Dynamische Tragzahl, C	6,6 kN
Statische Tragzahl, C0	6,1 kN
Ermüdungsgrenzbelastung, Cu	0,28 kN
f0	16,1
Nlim (Fett)	5.300 Tr/min
Min Betriebstemperatur, Tmin	-25 °C
Max Betriebstemperatur, Tmax	110 °C
Käfig charakteristische Frequenz, FTF	0,46 Hz
Wälzkörper charakteristische Frequenz, BPFO	14,42 Hz
Außenring charakteristische Frequenz, BPFO	11,17 Hz
Innenring charakteristische Frequenz, BPFI	12,83 Hz

Definitionsempfehlungen der Umgebungsteile

da min	52 mm
da max	54 mm
Da max	63 mm
ra max	0,3 mm

Berechnungskoeffizienten

Dynamisch äquivalente Belastung

P = X.Fr + Y.Fa

$\frac{f_0 F_a}{C_0}$	e	Fa / Fr ≤ e		Fa / Fr > e	
		X	Y	X	Y
0.172	0.19	1	0	0.56	2.3
0.345	0.22				1.99
0.689	0.26				1.71
1.03	0.28				1.55
1.38	0.3				1.45
2.07	0.34				1.31
3.45	0.38				1.15
5.17	0.42				1.04
6.89	0.44				1

Statisch äquivalente Belastung

Po = Xo.Fr + Yo.Fa

X_0	Y_0
0.6	0.5

Für Einzellager und DT-Anordnung :

Wenn Po <Fr, dann Po = Fr