Technische Daten

32934XU

Einreihige Kegelrollenlager

Kegelrollenlager,
Blechkäfig

Anzeigen

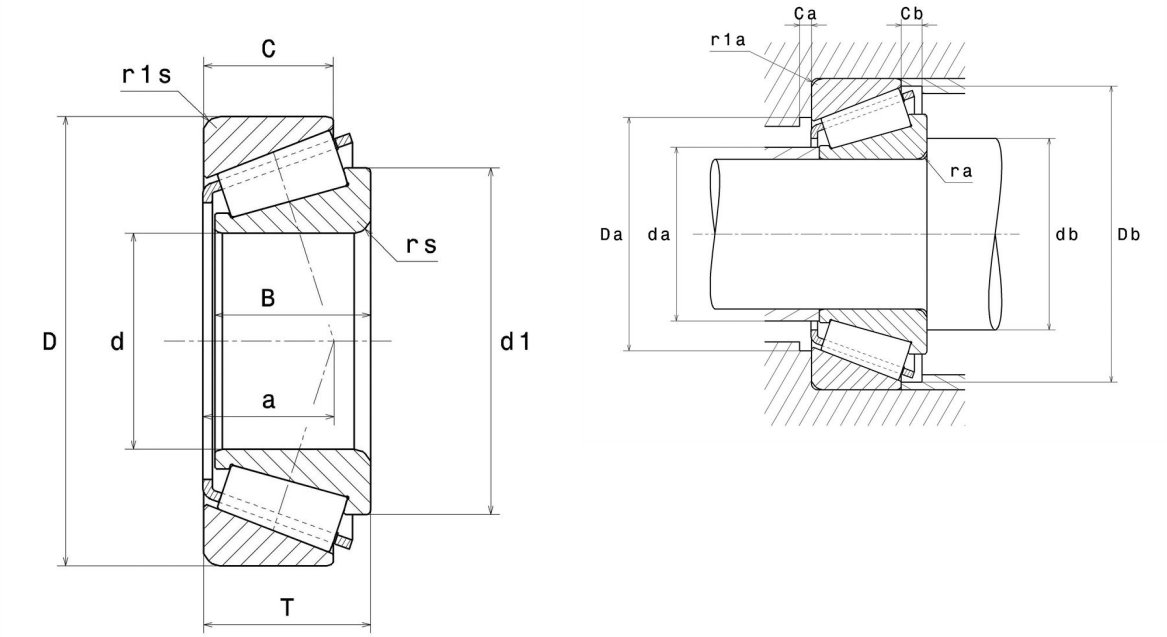

Technische Eigenschaften

d	170 mm
D	230 mm
B	38 mm
C	30 mm
T	38 mm
d1	200,5 mm
a	42,5 mm
rs min	2,5 mm
r1s min	2 mm
e	0,38
Y2	1,57
Y0	0,86
Masse	4,4 kg
Referenz gemäß ISO355	T3DC170
Marke	NTN

Produktleistung

Dynamische Tragzahl, C	286 kN
Lebensdauerkoeffizient, A2	1
Statische Tragzahl, C0	560 kN
Ermüdungsgrenzbelastung, Cu	55,5 kN
Nlim (Öl)	1.800 Tr/min
Nlim (Fett)	1.400 Tr/min
Min Betriebstemperatur, Tmin	-40 °C
Max Betriebstemperatur, Tmax	120 °C
Käfig charakteristische Frequenz, FTF	0,46 Hz
Wälzkörper charakteristische Frequenz, BPFO	13,78 Hz
Außenring charakteristische Frequenz, BPFO	16,74 Hz
Innenring charakteristische Frequenz, BPFI	19,26 Hz

Definitionsempfehlungen der Umgebungsteile

da max	183 mm
db min	182 mm
Da min	213 mm
Da max	220 mm
Db min	222 mm
Ca min	7 mm
Cb min	8 mm
ra max	2 mm
r1a max	2 mm

Berechnungskoeffizienten

Dynamisch äquivalente Belastung

P = X.Fr + Y.Fa

Fa / Fr ≤ e		Fa / Fr > e	
X	Y	X	Y
1	0	0.4	Y2

Statisch äquivalente Belastung

Po = Xo.Fr + Yo.Fa

X_0	Y_0
0.5	Y0

Wenn Po <Fr, dann Po = Fr

Werte für e, Y2 und Y0 sind in obiger Tabelle.