Technische Daten

4T-32215

Einreihige Kegelrollenlager

Kegelrollenlager,
Blechkäfig

Anzeigen

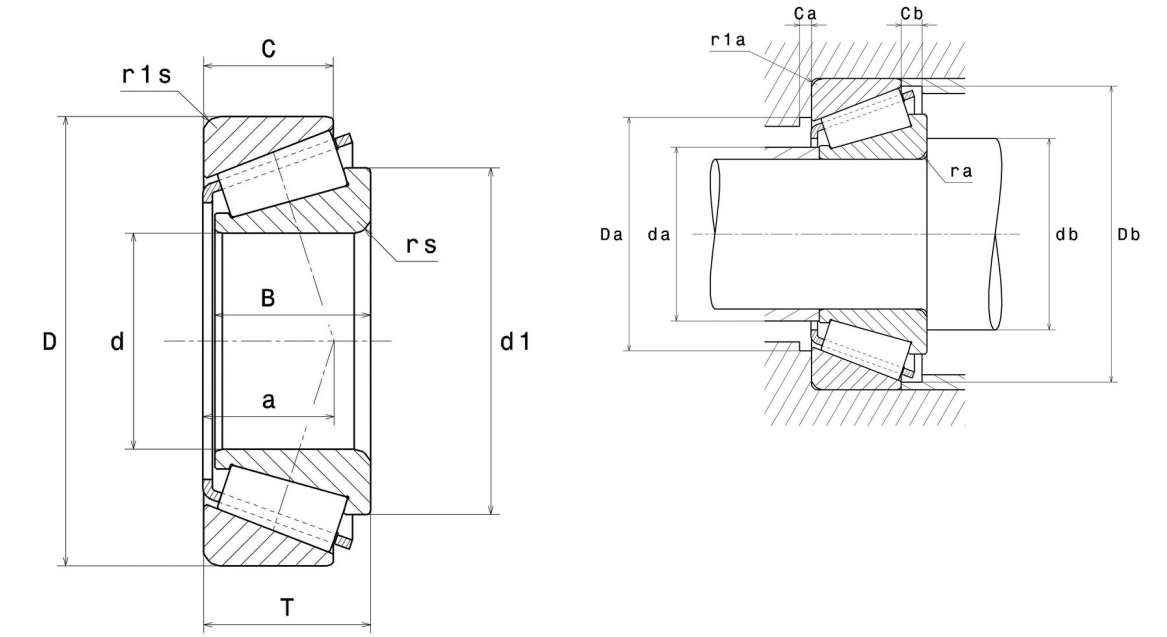

Technische Eigenschaften

d	75 mm
D	130 mm
B	31 mm
C	27 mm
T	33,25 mm
d1	101,5 mm
a	30 mm
rs min	2 mm
r1s min	1,5 mm
e	0,44
Y2	1,38
Y0	0,76
Masse	1,74 kg
Referenz gemäß ISO355	T4DC075
Marke	NTN

Produktleistung

Dynamische Tragzahl, C	168 kN
Lebensdauerkoeffizient, A2	1,4
Statische Tragzahl, C0	224 kN
Ermüdungsgrenzbelastung, Cu	27,1 kN
Nlim (Öl)	3.600 Tr/min
Nlim (Fett)	2.700 Tr/min
Min Betriebstemperatur, Tmin	-40 °C
Max Betriebstemperatur, Tmax	120 °C
Käfig charakteristische Frequenz, FTF	0,43 Hz
Wälzkörper charakteristische Frequenz, BPFO	6,89 Hz
Außenring charakteristische Frequenz, BPFO	8,63 Hz
Innenring charakteristische Frequenz, BPFI	11,37 Hz

Definitionsempfehlungen der Umgebungsteile

da max	85 mm
db min	85 mm
Da min	114 mm
Da max	121,5 mm
Db min	125 mm
Ca min	4 mm
Cb min	6 mm
ra max	2 mm
r1a max	1,5 mm

Berechnungskoeffizienten

Dynamisch äquivalente Belastung

P = X.Fr + Y.Fa

Fa / Fr ≤ e		Fa / Fr > e	
X	Y	X	Y
1	0	0.4	Y2

Statisch äquivalente Belastung

Po = Xo.Fr + Yo.Fa

X_0	Y_0
0.5	Y0

Wenn Po <Fr, dann Po = Fr

Werte für e, Y2 und Y0 sind in obiger Tabelle.