Technisches Datenblatt

NJ313

Einreihige Zylinderrollenlager

Einreihiges Zylinderrollenlager, Stahlblechkäfig, Sonderanforderung

Anzeigen

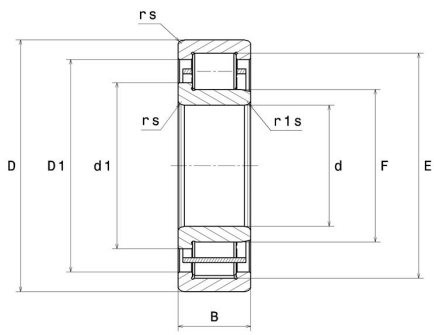

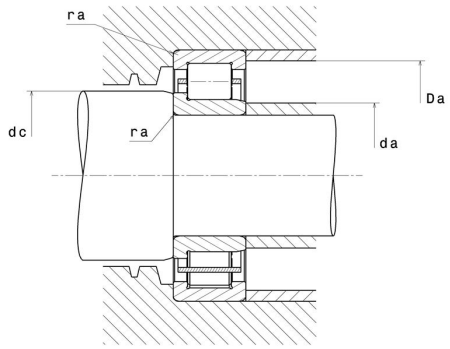

Technische Eigenschaften

d	65 mm
D	140 mm
B	33 mm
E	121,5 mm
F	83,5 mm
d1	91 mm
rs min	2,1 mm
r1s min	2,1 mm
Radiallagerluftklasse	CN
Masse (ohne HJ Ring)	2,32 kg
Marke	NTN

Produktleistung

Dynamische Tragzahl, C	135 kN
Statische Tragzahl, C0	139 kN
Ermüdungsgrenzbelastung, Cu	16,8 kN
Nlim (Öl)	6.000 U/min
Nlim (Fett)	5.100 U/min
Min Betriebstemperatur, Tmin	-40 °C
Max Betriebstemperatur, Tmax	120 °C
Käfig charakteristische Frequenz, FTF	0,41 Hz
Wälzkörper charakteristische Frequenz, BPFO	5,21 Hz
Außenring charakteristische Frequenz, BPFO	4,89 Hz
Innenring charakteristische Frequenz, BPFI	7,11 Hz

Definitionsempfehlungen der Umgebungsteile

da min	76 mm
da max	81 mm
dc min	93 mm
Da max	129 mm
ra max	2 mm

Berechnungskoeffizienten

Dynamisch äquivalente Belastung

P = Fr

Statisch äquivalente Belastung

Po = Fr