# Technische Daten

## NJ2209

Einreihige Zylinderrollenlager

Einreihiges Zylinderrollenlager, Stahlblechkäfig, Sonderanforderung

## Anzeigen

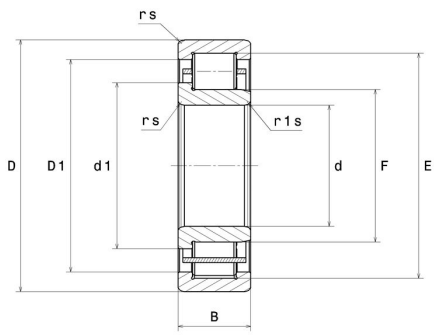


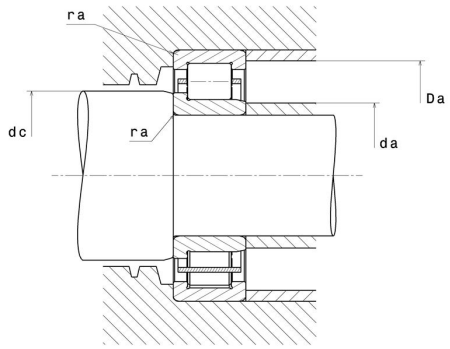


## Technische Eigenschaften

| | |
|---|---|
| **d** | 45 mm |
| **D** | 85 mm |
| **B** | 23 mm |
| **E** | 75 mm |
| **F** | 55 mm |
| **d1** | 59 mm |
| **rs min** | 1,1 mm |
| **r1s min** | 1,1 mm |
| **Radiallagerluftklasse** | CN |
| **Masse (ohne HJ Ring)** | 0,57 kg |
| **Marke** | NTN |

## Produktleistung

| | |
|---|---|
| **Dynamische Tragzahl, C** | 61,5 kN |
| **Statische Tragzahl, C0** | 68 kN |
| **Ermüdungsgrenzbelastung, Cu** | 8,3 kN |
| **Nlim (Öl)** | 9.000 Tr/min |
| **Nlim (Fett)** | 7.600 Tr/min |
| **Min Betriebstemperatur, Tmin** | -40 °C |
| **Max Betriebstemperatur, Tmax** | 120 °C |
| **Käfig charakteristische Frequenz, FTF** | 0,42 Hz |
| **Wälzkörper charakteristische Frequenz, BPFO** | 6,35 Hz |
| **Außenring charakteristische Frequenz, BPFO** | 5,92 Hz |
| **Innenring charakteristische Frequenz, BPFI** | 8,08 Hz |

## Definitionsempfehlungen der Umgebungsteile

| | |
|---|---|
| **da min** | 51,5 mm |
| **da max** | 54 mm |
| **dc min** | 61 mm |
| **Da max** | 78,5 mm |
| **ra max** | 1 mm |

## Berechnungskoeffizienten

Dynamisch äquivalente Belastung

P = Fr

Statisch äquivalente Belastung

Po = Fr