Technisches Datenblatt

KRV30H/3AS

Kurvenrolle, mit Achse

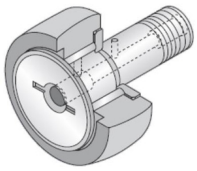

Anzeigen

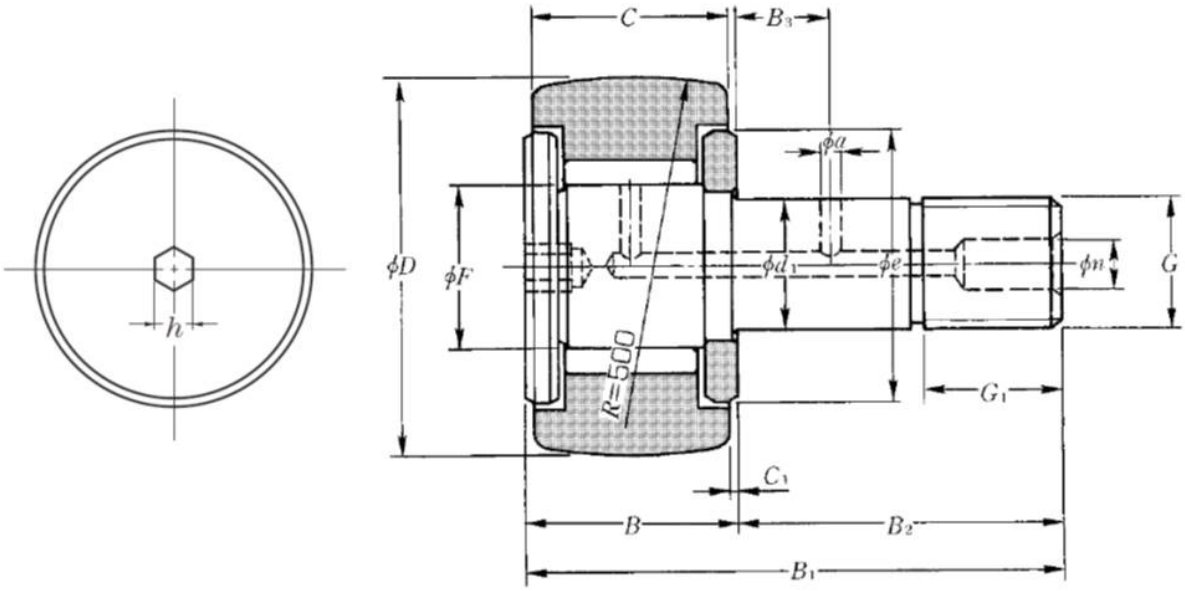

Technische Eigenschaften

D	30 mm
d1	12 mm
C	14 mm
F	15 mm
B	15 mm
B1	40 mm
B2	25 mm
G	M12X1.5
G1	13 mm
B3	6 mm
C1	0,6 mm
n	6 mm
a	3 mm
e	23 mm
h	6 mm
R	500 mm
Dw	1,97 mm
Lw	9,8 mm
Max. Anzugsmoment	20 Nm
Wälzlager mit/ohne Käfig	Sans
Radiallagerluftklasse	CN
Präzisionsklasse	P0
Masse	0,09 kg
Marke	NTN

Produktleistung

Cr	12 kN
C0r	20,3 kN
Charge de la piste sphérique de galet	2,62 kN
Nlim (Fett)	6.500 U/min
Min Betriebstemperatur, Tmin	-20 °C
Max Betriebstemperatur, Tmax	120 °C
Käfig charakteristische Frequenz, FTF	0,44 Hz
Wälzkörper charakteristische Frequenz, BPFO	8,5 Hz
Außenring charakteristische Frequenz, BPFO	11,93 Hz
Innenring charakteristische Frequenz, BPFI	15,07 Hz