Technische Daten

4T-30210

Einreihige Kegelrollenlager

Kegelrollenlager,
Blechkäfig

Anzeigen

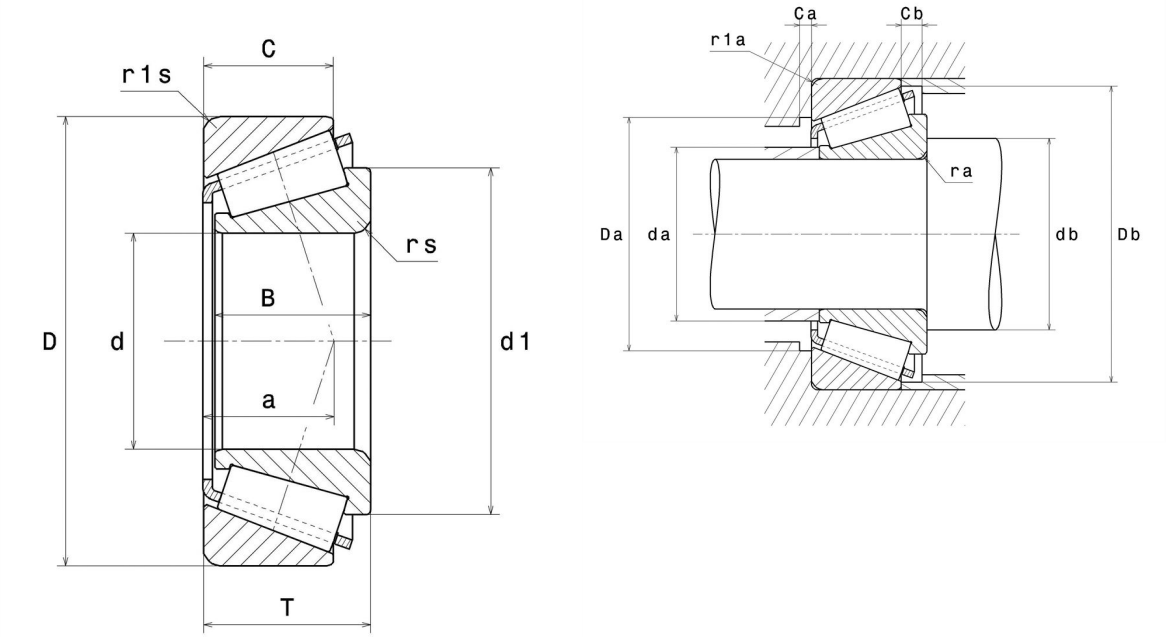

Technische Eigenschaften

d	50 mm
D	90 mm
B	20 mm
C	17 mm
T	21,75 mm
d1	69 mm
a	19,5 mm
rs min	1,5 mm
r1s min	1,5 mm
e	0,42
Y2	1,43
Y0	0,79
Masse	0,56 kg
Referenz gemäß ISO355	T3DB050
Marke	NTN

Produktleistung

Dynamische Tragzahl, C	77 kN
Lebensdauerkoeffizient, A2	1,4
Statische Tragzahl, C0	93 kN
Ermüdungsgrenzbelastung, Cu	11,3 kN
Nlim (Öl)	5.300 Tr/min
Nlim (Fett)	4.000 Tr/min
Min Betriebstemperatur, Tmin	-40 °C
Max Betriebstemperatur, Tmax	120 °C
Käfig charakteristische Frequenz, FTF	0,43 Hz
Wälzkörper charakteristische Frequenz, BPFO	6,63 Hz
Außenring charakteristische Frequenz, BPFO	8,15 Hz
Innenring charakteristische Frequenz, BPFI	10,85 Hz

Definitionsempfehlungen der Umgebungsteile

da max	58 mm
db min	58,5 mm
Da min	79 mm
Da max	81,5 mm
Db min	85 mm
Ca min	3 mm
Cb min	4,5 mm
ra max	1,5 mm
r1a max	1,5 mm

Berechnungskoeffizienten

Dynamisch äquivalente Belastung

P = X.Fr + Y.Fa

Fa / Fr ≤ e		Fa / Fr > e	
X	Y	X	Y
1	0	0.4	Y2

Statisch äquivalente Belastung

Po = Xo.Fr + Yo.Fa

X_0	Y_0
0.5	Y0

Wenn Po <Fr, dann Po = Fr

Werte für e, Y2 und Y0 sind in obiger Tabelle.