Technische Daten

6208ZZNR/5K

Einreihige Rillenkugellager

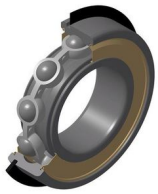

Einreihiges Rillenkugellager, Radialkontakt, Stahlblechkäfig, Nut und Sicherungsring im Außenring, Deckscheiben beidseitig

Anzeigen

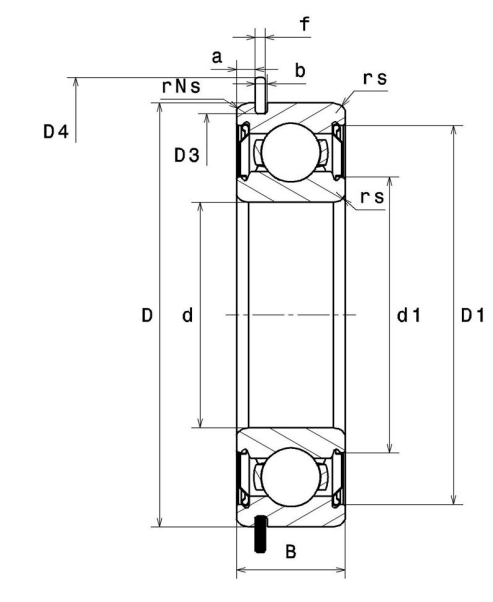

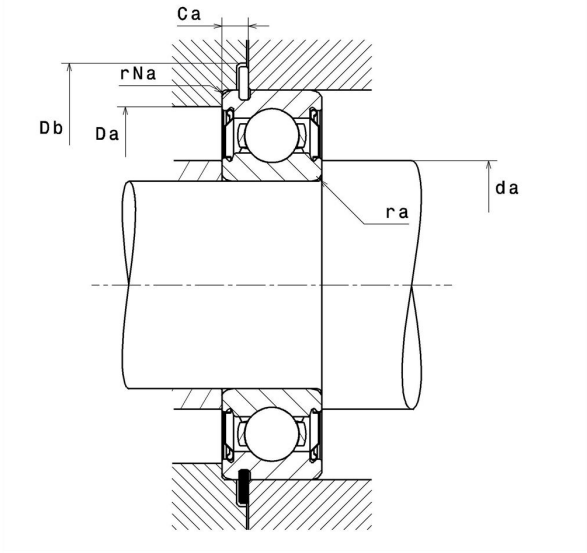

Technische Eigenschaften

d	40 mm
D	80 mm
B	18 mm
a min	3,07 mm
a max	3,28 mm
Ca min	4,67 mm
Ca max	4,98 mm
rs min	1,1 mm
rNs min	0,5 mm
D3 max	76,81 mm
b min	1,9 mm
b max	2,2 mm
r0 max	0,6 mm
D4 max	86,6 mm
f	1,7 mm
Referenz des Sicherungsringes	R80
Radiallagerluftklasse	CN
Masse	0,37 kg
Marke	NTN

Produktleistung

Dynamische Tragzahl, C	29,1 kN
Statische Tragzahl, C0	17,8 kN
Ermüdungsgrenzbelastung, Cu	0,81 kN
f0	14
Nlim (Fett)	8.700 Tr/min
Min Betriebstemperatur, Tmin	-20 °C
Max Betriebstemperatur, Tmax	120 °C
Käfig charakteristische Frequenz, FTF	0,4 Hz
Wälzkörper charakteristische Frequenz, BPFO	4,84 Hz
Außenring charakteristische Frequenz, BPFO	3,61 Hz
Innenring charakteristische Frequenz, BPFI	5,39 Hz

Definitionsempfehlungen der Umgebungsteile

da min	46,5 mm
Da max	73,5 mm
ra max	1 mm
rNa max	0,5 mm
Db min	88 mm