# Technische Daten

## NJ313C4

Einreihige Zylinderrollenlager

Einreihiges Zylinderrollenlager, Stahlblechkäfig, Sonderanforderung

## Anzeigen

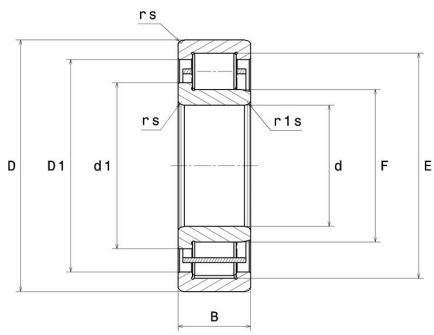


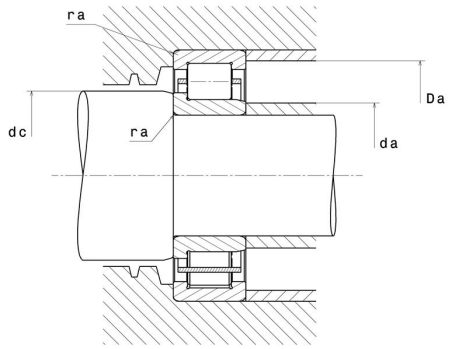


## Technische Eigenschaften

| | |
|---|---|
| **d** | 65 mm |
| **D** | 140 mm |
| **B** | 33 mm |
| **E** | 121,5 mm |
| **F** | 83,5 mm |
| **d1** | 91 mm |
| **rs min** | 2,1 mm |
| **r1s min** | 2,1 mm |
| **Radiallagerluftklasse** | C4 |
| **Masse (ohne HJ Ring)** | 2,25 kg |
| **Marke** | NTN |

## Produktleistung

| | |
|---|---|
| **Dynamische Tragzahl, C** | 135 kN |
| **Statische Tragzahl, C0** | 139 kN |
| **Ermüdungsgrenzbelastung, Cu** | 16,8 kN |
| **Nlim (Öl)** | 6.000 Tr/min |
| **Nlim (Fett)** | 5.100 Tr/min |
| **Min Betriebstemperatur, Tmin** | -40 °C |
| **Max Betriebstemperatur, Tmax** | 120 °C |
| **Käfig charakteristische Frequenz, FTF** | 0,41 Hz |
| **Wälzkörper charakteristische Frequenz, BPFO** | 5,21 Hz |
| **Außenring charakteristische Frequenz, BPFO** | 4,89 Hz |
| **Innenring charakteristische Frequenz, BPFI** | 7,11 Hz |

## Definitionsempfehlungen der Umgebungsteile

| | |
|---|---|
| **da min** | 76 mm |
| **da max** | 81 mm |
| **dc min** | 93 mm |
| **Da max** | 129 mm |
| **ra max** | 2 mm |

## Berechnungskoeffizienten

Dynamisch äquivalente Belastung

P = Fr

Statisch äquivalente Belastung

Po = Fr