Technisches Datenblatt

4T-6461

Einreihige Kegelrollenlager

Einheit aus Innenring, Rollensatz und Käfig, Blechkäfig

Anzeigen

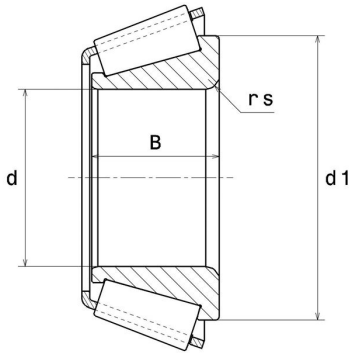

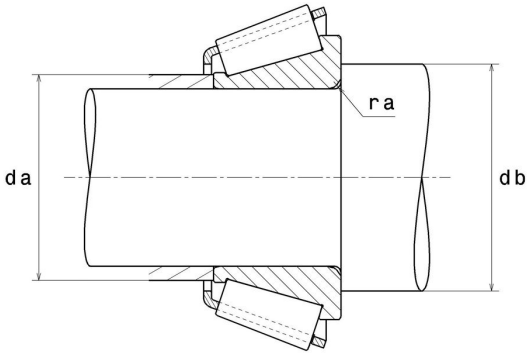

Technische Eigenschaften

d	76,2 mm
B	54,23 mm
d1	111,5 mm
e	0,36
Y2	1,66
Y0	0,91
Marke	NTN

Produktleistung

Dynamische Tragzahl, C	287 kN
Lebensdauerkoeffizient, A2	1,4
Statische Tragzahl, C0	410 kN
Ermüdungsgrenzbelastung, Cu	48,4 kN
Nlim (Öl)	3.400 U/min
Nlim (Fett)	2.500 U/min
Min Betriebstemperatur, Tmin	-40 °C
Max Betriebstemperatur, Tmax	120 °C
Käfig charakteristische Frequenz, FTF	0,43 Hz
Wälzkörper charakteristische Frequenz, BPFO	6,39 Hz
Außenring charakteristische Frequenz, BPFO	7,24 Hz
Innenring charakteristische Frequenz, BPFI	9,76 Hz

Definitionsempfehlungen der Umgebungsteile

ra max	3,5 mm

Berechnungskoeffizienten

Dynamisch äquivalente Belastung

$P = X.Fr + Y.Fa$

Fa / Fr ≤ e		Fa / Fr > e	
X	Y	X	Y
1	0	0.4	Y2

Statisch äquivalente Belastung

$Po = Xo.Fr + Yo.Fa$

X_0	Y_0
0.5	Y0

Wenn Po <Fr, dann Po = Fr

Werte für e, Y2 und Y0 sind in obiger Tabelle.