Technische Daten

KRV40XLLH/3AS

Kurvenrolle, mit Achse

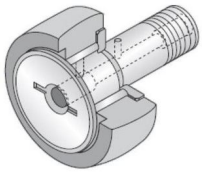

Anzeigen

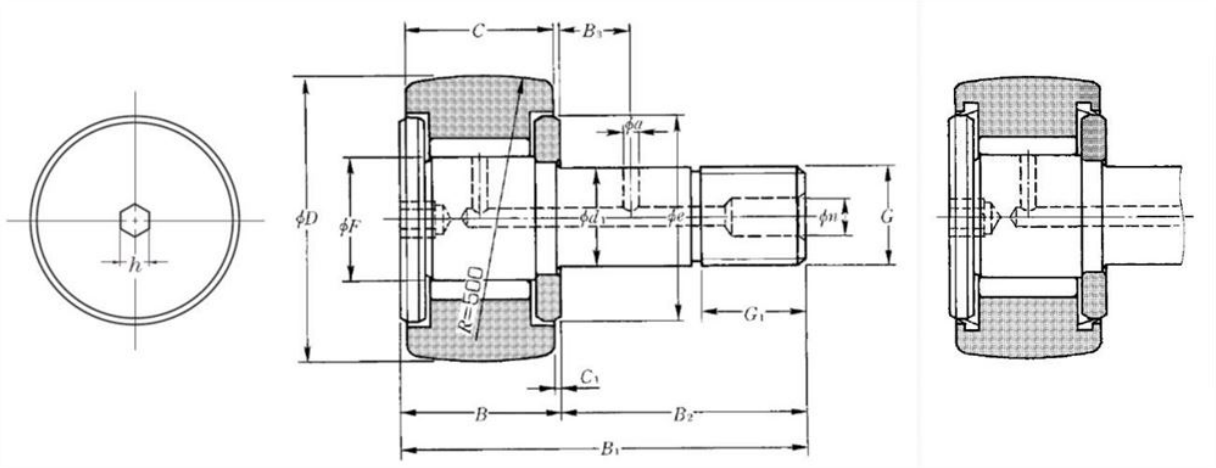

Technische Eigenschaften

D	40 mm
d1	18 mm
C	20 mm
F	22 mm
B	21,5 mm
B1	58 mm
B2	36,5 mm
G	M18X1.5
G1	19 mm
B3	8 mm
C1	0,8 mm
n	6 mm
a	3 mm
e	32 mm
h	6 mm
Dw	1,98 mm
Lw	13,8 mm
Max. Anzugsmoment	76 Nm
Wälzlager mit/ohne Käfig	Sans
Radiallagerluftklasse	CN
Präzisionsklasse	P0
Masse	0,25 kg
Marke	NTN

Produktleistung

Cr	19,4 kN
C0r	42 kN
Charge de la piste cylindrique de galet	14,5 kN
Nlim (Fett)	4.500 Tr/min
Min Betriebstemperatur, Tmin	-20 °C
Max Betriebstemperatur, Tmax	100 °C
Käfig charakteristische Frequenz, FTF	0,46 Hz
Wälzkörper charakteristische Frequenz, BPFO	12,03 Hz
Außenring charakteristische Frequenz, BPFO	17,43 Hz
Innenring charakteristische Frequenz, BPFI	20,57 Hz