Technische Daten

4T-30310

Einreihige Kegelrollenlager

Kegelrollenlager,
Blechkäfig

Anzeigen

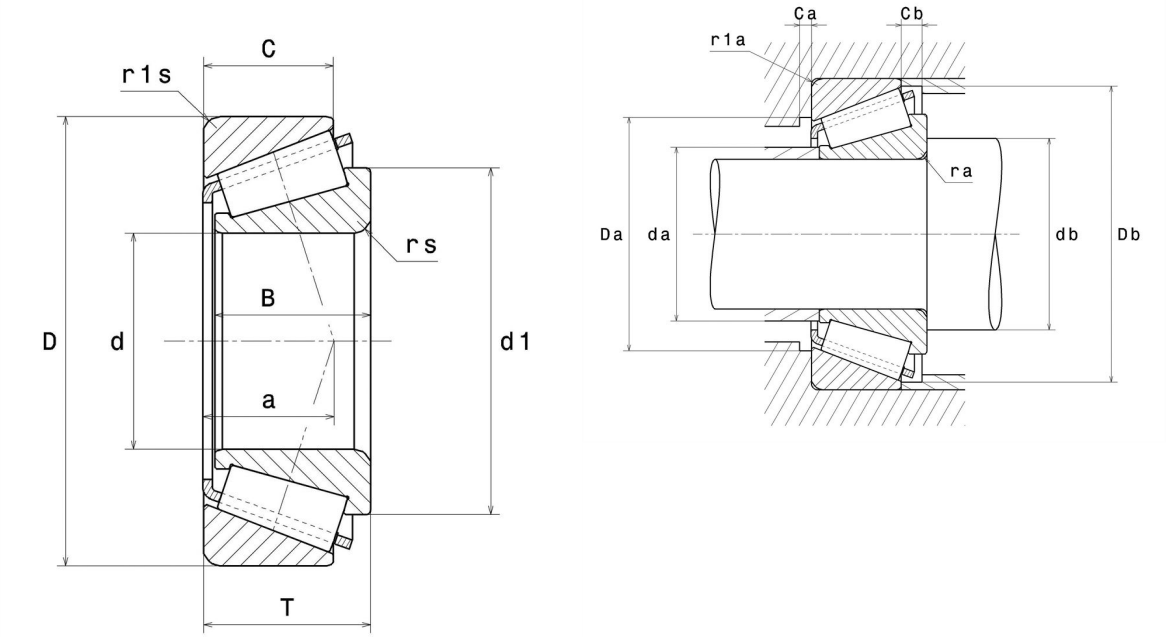

Technische Eigenschaften

d	50 mm
D	110 mm
B	27 mm
C	23 mm
T	29,25 mm
d1	78,5 mm
a	23 mm
rs min	2,5 mm
r1s min	2 mm
e	0,35
Y2	1,74
Y0	0,96
Masse	1,31 kg
Referenz gemäß ISO355	T2FB050
Marke	NTN

Produktleistung

Dynamische Tragzahl, C	133 kN
Lebensdauerkoeffizient, A2	1,4
Statische Tragzahl, C0	152 kN
Ermüdungsgrenzbelastung, Cu	18,5 kN
Nlim (Öl)	4.800 Tr/min
Nlim (Fett)	3.600 Tr/min
Min Betriebstemperatur, Tmin	-40 °C
Max Betriebstemperatur, Tmax	120 °C
Käfig charakteristische Frequenz, FTF	0,41 Hz
Wälzkörper charakteristische Frequenz, BPFO	5,27 Hz
Außenring charakteristische Frequenz, BPFO	6,57 Hz
Innenring charakteristische Frequenz, BPFI	9,43 Hz

Definitionsempfehlungen der Umgebungsteile

da max	65 mm
db min	62 mm
Da min	95 mm
Da max	100 mm
Db min	102 mm
Ca min	3 mm
Cb min	6 mm
ra max	2 mm
r1a max	2 mm

Berechnungskoeffizienten

Dynamisch äquivalente Belastung

P = X.Fr + Y.Fa

Fa / Fr ≤ e		Fa / Fr > e	
X	Y	X	Y
1	0	0.4	Y2

Statisch äquivalente Belastung

Po = Xo.Fr + Yo.Fa

X_0	Y_0
0.5	Y0

Wenn Po <Fr, dann Po = Fr

Werte für e, Y2 und Y0 sind in obiger Tabelle.