Technisches Datenblatt

4T-594/593X

Einreihige Kegelrollenlager

Kegelrollenlager, Blechkäfig

Anzeigen

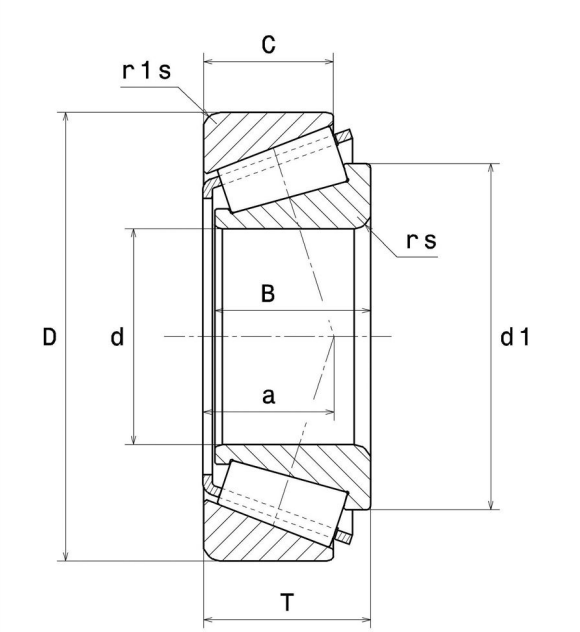

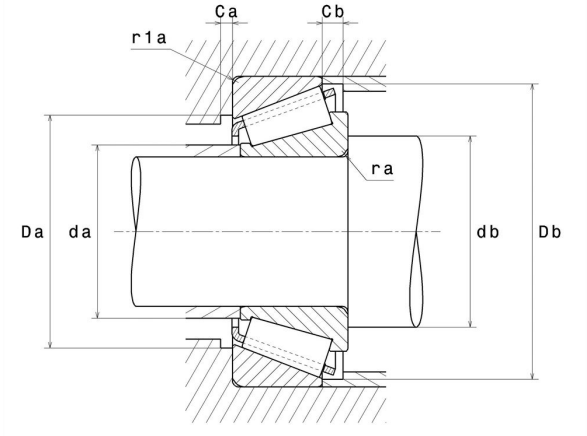

Technische Eigenschaften

d	95,25 mm
D	150 mm
B	36,32 mm
C	27 mm
T	35,99 mm
a	33,4 mm
rs min	3,5 mm
r1s min	3 mm
e	0,44
Y2	1,36
Y0	0,75
Masse	2,2 kg
Marke	NTN

Produktleistung

Dynamische Tragzahl, C	174 kN
Lebensdauerkoeffizient, A2	1,4
Statische Tragzahl, C0	267 kN
Nlim (Öl)	3.100 U/min
Nlim (Fett)	2.300 U/min
Min Betriebstemperatur, Tmin	-40 °C
Max Betriebstemperatur, Tmax	120 °C
Käfig charakteristische Frequenz, FTF	0,45 Hz
Wälzkörper charakteristische Frequenz, BPFO	9,12 Hz
Außenring charakteristische Frequenz, BPFO	10,76 Hz
Innenring charakteristische Frequenz, BPFI	13,24 Hz

Definitionsempfehlungen der Umgebungsteile

ra max	3,5 mm
r1a max	3 mm

Berechnungskoeffizienten

Dynamisch äquivalente Belastung

$P = X.Fr + Y.Fa$

Fa / Fr ≤ e		Fa / Fr > e	
X	Y	X	Y
1	0	0.4	Y2

Statisch äquivalente Belastung

$Po = Xo.Fr + Yo.Fa$

X_0	Y_0
0.5	Y0

Wenn Po <Fr, dann Po = Fr

Werte für e, Y2 und Y0 sind in obiger Tabelle.