Technische Daten

4T-30306D

Einreihige Kegelrollenlager

Kegelrollenlager,
Blechkäfig

Anzeigen

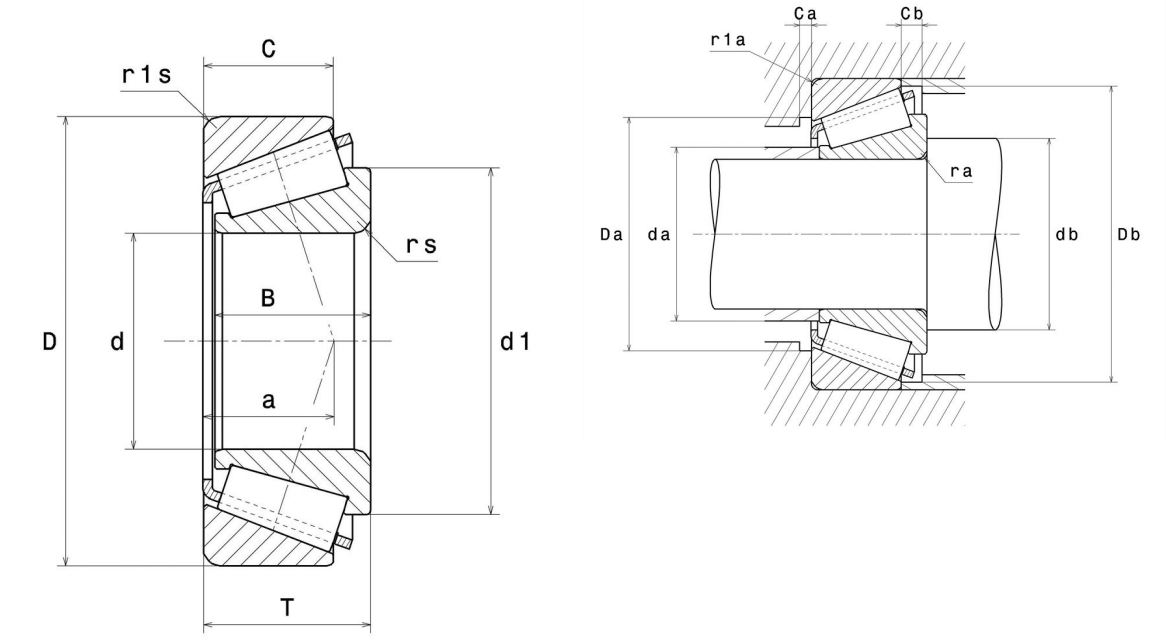

Technische Eigenschaften

d	30 mm
D	72 mm
B	19 mm
C	14 mm
T	20,75 mm
d1	53 mm
a	23,5 mm
rs min	1,5 mm
r1s min	1,5 mm
e	0,83
Y2	0,73
Y0	0,4
Masse	0,4 kg
Referenz gemäß ISO355	T7FB030
Marke	NTN

Produktleistung

Dynamische Tragzahl, C	48,5 kN
Lebensdauerkoeffizient, A2	1,4
Statische Tragzahl, C0	51,5 kN
Ermüdungsgrenzbelastung, Cu	6,3 kN
Nlim (Öl)	6.700 Tr/min
Nlim (Fett)	5.000 Tr/min
Min Betriebstemperatur, Tmin	-40 °C
Max Betriebstemperatur, Tmax	120 °C
Käfig charakteristische Frequenz, FTF	0,42 Hz
Wälzkörper charakteristische Frequenz, BPFO	5,53 Hz
Außenring charakteristische Frequenz, BPFO	6,34 Hz
Innenring charakteristische Frequenz, BPFI	8,66 Hz

Definitionsempfehlungen der Umgebungsteile

da max	39 mm
db min	38,5 mm
Da min	55 mm
Da max	63,5 mm
Db min	68 mm
Ca min	3 mm
Cb min	6,5 mm
ra max	1,5 mm
r1a max	1,5 mm

Berechnungskoeffizienten

Dynamisch äquivalente Belastung

P = X.Fr + Y.Fa

Fa / Fr ≤ e		Fa / Fr > e	
X	Y	X	Y
1	0	0.4	Y2

Statisch äquivalente Belastung

Po = Xo.Fr + Yo.Fa

X_0	Y_0
0.5	Y0

Wenn Po <Fr, dann Po = Fr

Werte für e, Y2 und Y0 sind in obiger Tabelle.