# Technisches Datenblatt

## N210

Einreihige Zylinderrollenlager

Einreihiges Zylinderrollenlager, Zerlegbar, Stahlblechkäfig

## Anzeigen

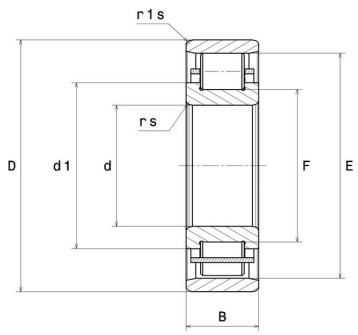


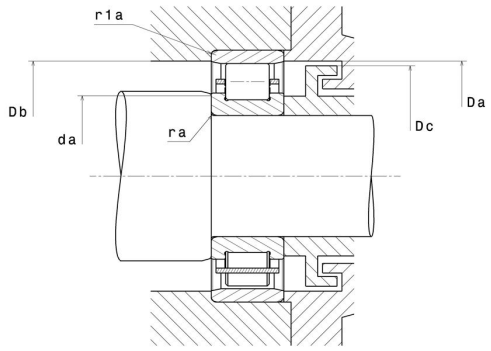


## Technische Eigenschaften

| | |
|---|---|
| **d** | 50 mm |
| **D** | 90 mm |
| **B** | 20 mm |
| **E** | 80,4 mm |
| **F** | 60,4 mm |
| **d1** | 64,6 mm |
| **rs min** | 1,1 mm |
| **r1s min** | 1,1 mm |
| **Radiallagerluftklasse** | CN |
| **Masse (ohne HJ Ring)** | 0,48 kg |
| **Marke** | NTN |

## Produktleistung

| | |
|---|---|
| **Dynamische Tragzahl, C** | 48 kN |
| **Statische Tragzahl, C0** | 51 kN |
| **Ermüdungsgrenzbelastung, Cu** | 6,2 kN |
| **Nlim (Öl)** | 9.000 U/min |
| **Nlim (Fett)** | 7.600 U/min |
| **Min Betriebstemperatur, Tmin** | -40 °C |
| **Max Betriebstemperatur, Tmax** | 120 °C |
| **Käfig charakteristische Frequenz, FTF** | 0,43 Hz |
| **Wälzkörper charakteristische Frequenz, BPFO** | 6,9 Hz |
| **Außenring charakteristische Frequenz, BPFO** | 6,44 Hz |
| **Innenring charakteristische Frequenz, BPFI** | 8,56 Hz |

## Definitionsempfehlungen der Umgebungsteile

| | |
|---|---|
| **da min** | 56,5 mm |
| **Da max** | 83,5 mm |
| **Db min** | 82,8 mm |
| **Dc max** | 78,8 mm |
| **ra max** | 1 mm |
| **r1a max** | 1 mm |

## Berechnungskoeffizienten

Dynamisch äquivalente Belastung

P = Fr

Statisch äquivalente Belastung

Po = Fr