Technische Daten

6010.NR

Einreihige Rillenkugellager

Einreihiges Rillenkugellager, Radialkontakt, Stahlblechkäfig, Nut und Sicherungsring im Außenring, offen

Anzeigen

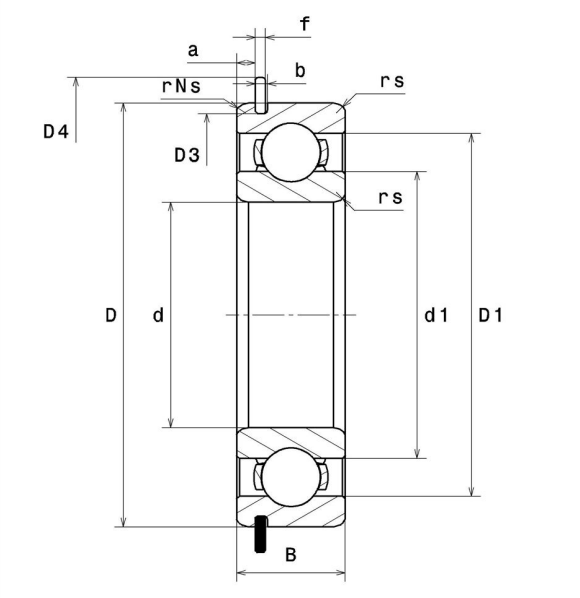

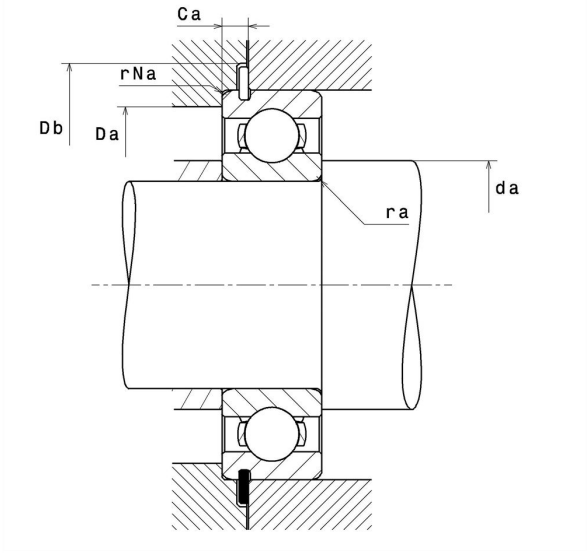

Technische Eigenschaften

d	50 mm
D	80 mm
B	16 mm
d1	59,7 mm
D1	74,4 mm
a min	2,29 mm
a max	2,49 mm
Ca min	3,89 mm
Ca max	4,19 mm
rs min	1 mm
rNs min	0,5 mm
D3 max	76,81 mm
b min	1,9 mm
b max	2,2 mm
r0 max	0,6 mm
D4 max	86,6 mm
f	1,65 mm
Referenz des Sicherungsringes	R80
Radiallagerluftklasse	CN
Masse	0,27 kg
Marke	SNR

Produktleistung

Dynamische Tragzahl, C	21,1 kN
Statische Tragzahl, C0	16,6 kN
Ermüdungsgrenzbelastung, Cu	0,9 kN
f0	15,6
Nref	8.900 Tr/min
Nlim	14.000 Tr/min
Min Betriebstemperatur, Tmin	-40 °C
Max Betriebstemperatur, Tmax	120 °C
Käfig charakteristische Frequenz, FTF	0,43 Hz
Wälzkörper charakteristische Frequenz, BPFO	7,37 Hz
Außenring charakteristische Frequenz, BPFO	6,07 Hz
Innenring charakteristische Frequenz, BPFI	7,93 Hz

Definitionsempfehlungen der Umgebungsteile

da min	55 mm
Ce min	0 mm
Da max	75 mm
ra max	1 mm
rNa max	0,5 mm
Db min	88 mm

Berechnungskoeffizienten

Dynamisch äquivalente Belastung

P = X.Fr + Y.Fa

$\frac{f_0 F_a}{C_0}$	e	Fa / Fr ≤ e		Fa / Fr > e	
		X	Y	X	Y
0.172	0.19	1	0	0.56	2.3
0.345	0.22				1.99
0.689	0.26				1.71
1.03	0.28				1.55
1.38	0.3				1.45
2.07	0.34				1.31
3.45	0.38				1.15
5.17	0.42				1.04
6.89	0.44				1

Statisch äquivalente Belastung

Po = Xo.Fr + Yo.Fa

X_0	Y_0
0.6	0.5

Für Einzellager und DT-Anordnung :

Wenn Po <Fr, dann Po = Fr