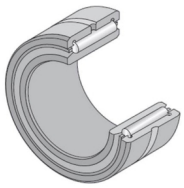

Technische Daten

NA4912R

Nadellager, gedrehte Ringe, mit Innenring

Nadellager, gedrehte Ringe, mit Innenring, zwei Borde, Nachschmierbohrung

Anzeigen

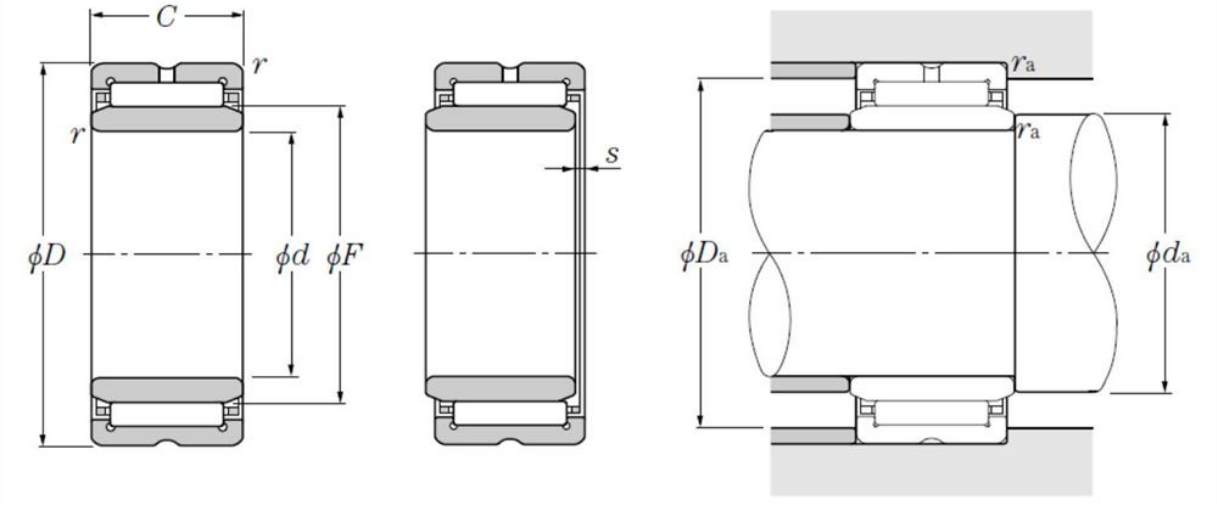

Technische Eigenschaften

d	60 mm
D	85 mm
C	25 mm
F	68 mm
rs min	1 mm
s max	1,5 mm
Dw	5,5 mm
Lw	18,8 mm
Schmierbohrungen an dem Außenring	Oui/Yes
k	3 mm
Schmierbohrungen an dem Innenring	Non/No
Radiallagerluftklasse	CN
Präzisionsklasse	P0
Masse	0,43 kg
Marke	NTN

Produktleistung

Cr	61,5 kN
C0r	108 kN
Nlim (Fett)	4.000 Tr/min
Nlim (Öl)	6.000 Tr/min
Min Betriebstemperatur, Tmin	-20 °C
Max Betriebstemperatur, Tmax	120 °C
Käfig charakteristische Frequenz, FTF	0,46 Hz
Wälzkörper charakteristische Frequenz, BPFO	13,29 Hz
Außenring charakteristische Frequenz, BPFO	12,95 Hz
Innenring charakteristische Frequenz, BPFI	15,05 Hz

Definitionsempfehlungen der Umgebungsteile

da min	65 mm
Da max	80 mm
ras max	1 mm