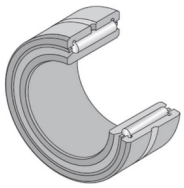

Technisches Datenblatt

NK105/36R+1R95X105X36

Nadellager, gedrehte Ringe, mit Innenring

Nadellager, gedrehte Ringe, mit Innenring, zwei Borde, Nachschmierbohrung

Anzeigen

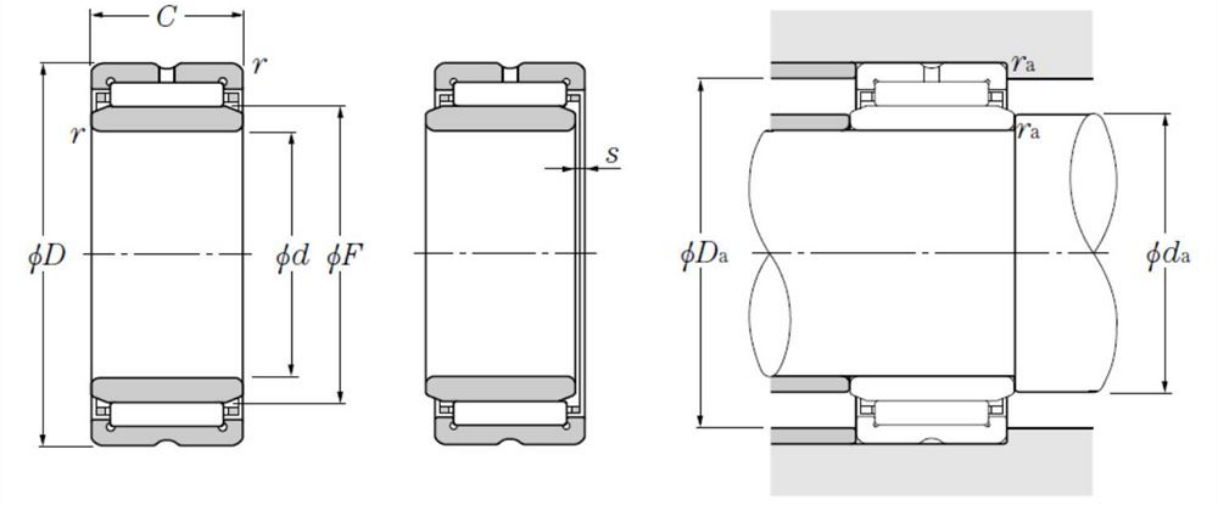

Technische Eigenschaften

d	95 mm
D	125 mm
C	36 mm
F	105 mm
rs min	1 mm
s max	1,5 mm
Dw	6,5 mm
Lw	28 mm
Schmierbohrungen an dem Außenring	Oui/Yes
k	3,5 mm
Innenring Referenz	1R95X105X36
Schmierbohrungen an dem Innenring	Non/No
Radiallagerluftklasse	CN
Präzisionsklasse	P0
Masse	1,15 kg
Marke	NTN

Produktleistung

Cr	111 kN
C0r	238 kN
Nlim (Fett)	2.500 U/min
Nlim (Öl)	3.800 U/min
Min Betriebstemperatur, Tmin	-20 °C
Max Betriebstemperatur, Tmax	120 °C
Käfig charakteristische Frequenz, FTF	0,47 Hz
Wälzkörper charakteristische Frequenz, BPFO	17,1 Hz
Außenring charakteristische Frequenz, BPFO	16,01 Hz
Innenring charakteristische Frequenz, BPFI	17,99 Hz

Definitionsempfehlungen der Umgebungsteile

da min	100 mm
Da max	120 mm
ras max	1 mm