Technische Daten

22228.EAKW33C3

Zweireihige Pendelrollenlager

Zweireihiges Pendelrollenlager, Stahlblechkäfig, Nut und Schmierbohrungen im Außenring, kegelige Bohrung 1:12

ULTAGE

Anzeigen

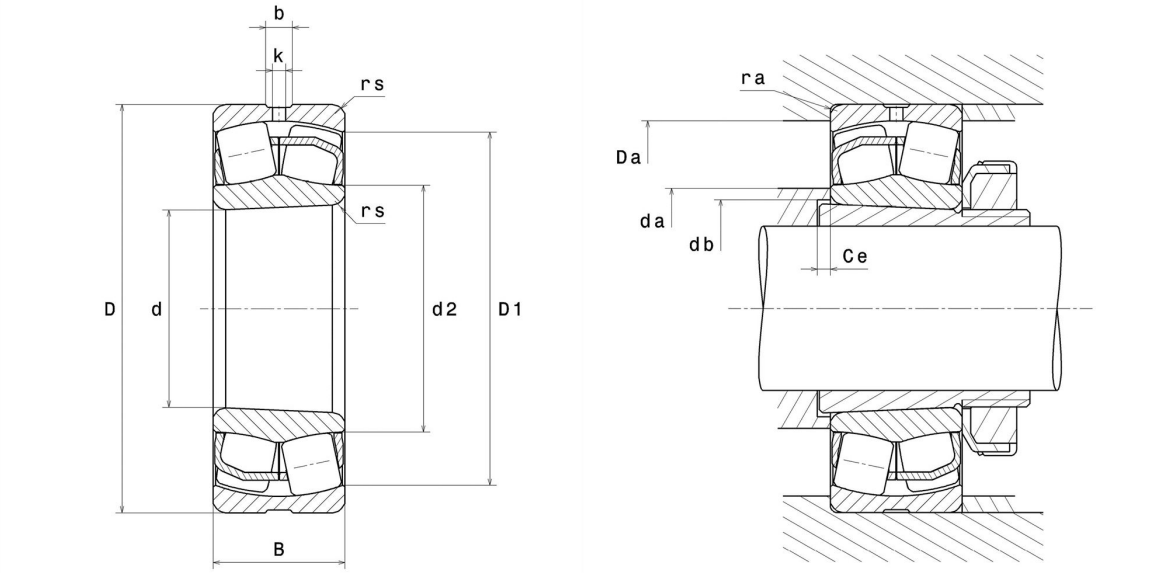

Technische Eigenschaften

d	140 mm
D	250 mm
B	68 mm
d2	163,9 mm
D1	223,9 mm
rs min	3 mm
Anzahl der Schmierbohrungen	3 ou 4
b	14,2 mm
k	7 mm
Referenz der Hülse	H3128
e	0,25
Y1	2,74
Y2	4,08
Y0	2,68
Radiallagerluftklasse	C3
Masse	14 kg
Marke	SNR

Produktleistung

Dynamische Tragzahl, C	867 kN
Statische Tragzahl, C0	1.010 kN
Ermüdungsgrenzbelastung, Cu	100 kN
Nref	2.500 Tr/min
Nlim	3.300 Tr/min
Min Betriebstemperatur, Tmin	-40 °C
Max Betriebstemperatur, Tmax	200 °C
Käfig charakteristische Frequenz, FTF	0,42 Hz
Wälzkörper charakteristische Frequenz, BPFO	6,14 Hz
Außenring charakteristische Frequenz, BPFO	7,59 Hz
Innenring charakteristische Frequenz, BPFI	10,41 Hz

Definitionsempfehlungen der Umgebungsteile

da min	154 mm
da max	2,5 mm
db min	149 mm
Ce min	8 mm
Da max	236 mm
ra max	2,5 mm

Berechnungskoeffizienten

Dynamisch äquivalente Belastung

P = X.Fr + Y.Fa

Fa / Fr ≤ e		Fa / Fr > e	
X	Y	X	Y
1	Y1	0.67	Y2

Statisch äquivalente Belastung

Po = Xo.Fr + Yo.Fa

X_0	Y_0
1	Y0

Werte für e, Y1, Y2 und Y0 sind in obiger Tabelle.