Technische Daten

32318U

Einreihige Kegelrollenlager

Kegelrollenlager,
Blechkäfig

Anzeigen

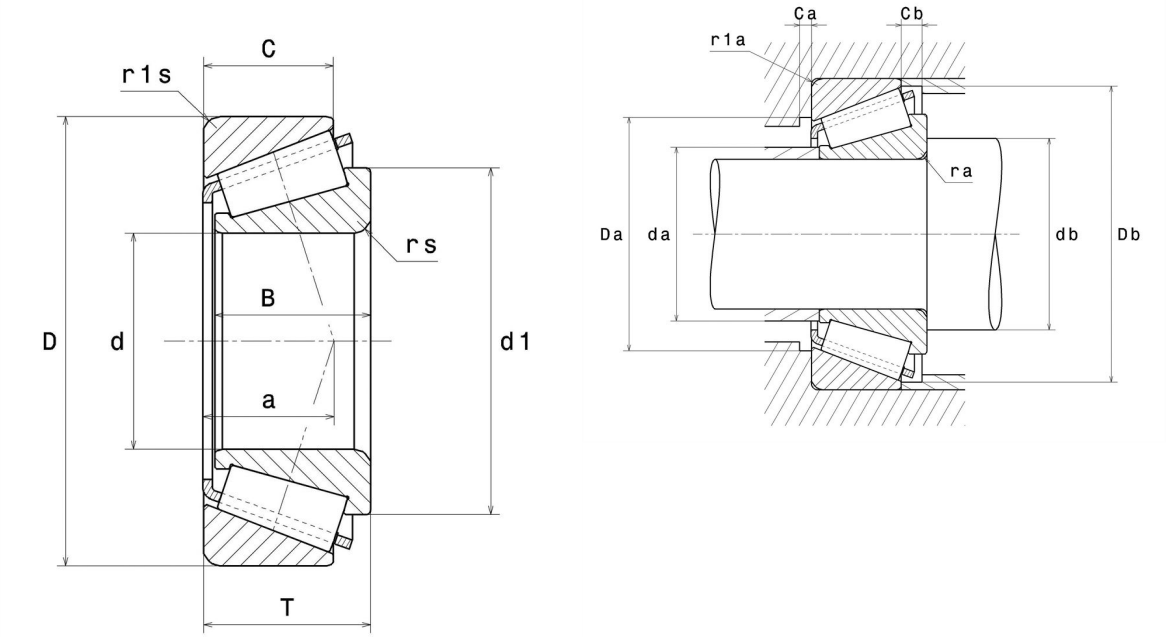

Technische Eigenschaften

d	90 mm
D	190 mm
B	64 mm
C	53 mm
T	67,5 mm
d1	135,5 mm
a	45,5 mm
rs min	4 mm
r1s min	3 mm
e	0,35
Y2	1,74
Y0	0,96
Masse	8,57 kg
Referenz gemäß ISO355	T2GD090
Marke	NTN

Produktleistung

Dynamische Tragzahl, C	450 kN
Lebensdauerkoeffizient, A2	1
Statische Tragzahl, C0	595 kN
Ermüdungsgrenzbelastung, Cu	65,7 kN
Nlim (Öl)	2.700 Tr/min
Nlim (Fett)	2.000 Tr/min
Min Betriebstemperatur, Tmin	-40 °C
Max Betriebstemperatur, Tmax	120 °C
Käfig charakteristische Frequenz, FTF	0,41 Hz
Wälzkörper charakteristische Frequenz, BPFO	5,27 Hz
Außenring charakteristische Frequenz, BPFO	6,16 Hz
Innenring charakteristische Frequenz, BPFI	8,84 Hz

Definitionsempfehlungen der Umgebungsteile

da max	108 mm
db min	108 mm
Da min	157 mm
Da max	176 mm
Db min	177 mm
Ca min	5 mm
Cb min	14,5 mm
ra max	3 mm
r1a max	2,5 mm

Berechnungskoeffizienten

Dynamisch äquivalente Belastung

P = X.Fr + Y.Fa

Fa / Fr ≤ e		Fa / Fr > e	
X	Y	X	Y
1	0	0.4	Y2

Statisch äquivalente Belastung

Po = Xo.Fr + Yo.Fa

X_0	Y_0
0.5	Y0

Wenn Po <Fr, dann Po = Fr

Werte für e, Y2 und Y0 sind in obiger Tabelle.