Technische Daten

6209LLBCM/5K

Einreihige Rillenkugellager

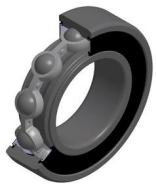

Einreihiges Rillenkugellager, Radialkontakt, Stahlblechkäfig, berührungslose Dichtungen beidseitig

Anzeigen

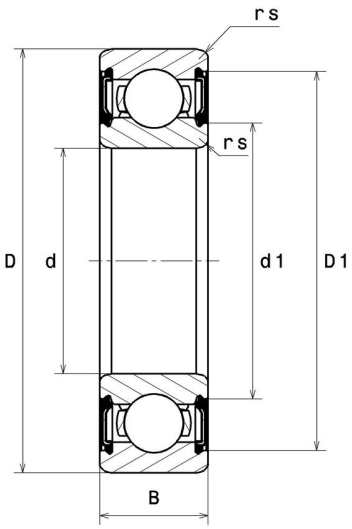

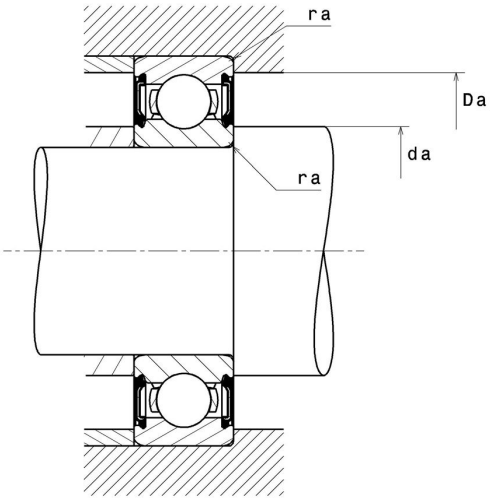

Technische Eigenschaften

d	45 mm
D	85 mm
B	19 mm
rs min	1,1 mm
Radiallagerluftklasse	CM
Masse	0,4 kg
Marke	NTN

Produktleistung

Dynamische Tragzahl, C	32,5 kN
Statische Tragzahl, C0	20,4 kN
Ermüdungsgrenzbelastung, Cu	0,93 kN
f0	14,1
Nlim (Fett)	7.800 Tr/min
Min Betriebstemperatur, Tmin	-25 °C
Max Betriebstemperatur, Tmax	110 °C
Käfig charakteristische Frequenz, FTF	0,4 Hz
Wälzkörper charakteristische Frequenz, BPFO	4,92 Hz
Außenring charakteristische Frequenz, BPFO	3,62 Hz
Innenring charakteristische Frequenz, BPFI	5,38 Hz

Definitionsempfehlungen der Umgebungsteile

da min	51,5 mm
da max	55,5 mm
Da max	78,5 mm
ra max	1 mm

Berechnungskoeffizienten

Dynamisch äquivalente Belastung

P = X.Fr + Y.Fa

$\frac{f_0 F_a}{C_0}$	e	Fa / Fr ≤ e		Fa / Fr > e	
		X	Y	X	Y
0.172	0.19	1	0	0.56	2.3
0.345	0.22				1.99
0.689	0.26				1.71
1.03	0.28				1.55
1.38	0.3				1.45
2.07	0.34				1.31
3.45	0.38				1.15
5.17	0.42				1.04
6.89	0.44				1

Statisch äquivalente Belastung

Po = Xo.Fr + Yo.Fa

X_0	Y_0
0.6	0.5

Für Einzellager und DT-Anordnung :

Wenn Po <Fr, dann Po = Fr