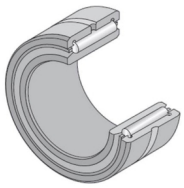

Technisches Datenblatt

NA4830C3

Nadellager, gedrehte Ringe, mit Innenring

Nadellager, gedrehte Ringe, mit Innenring, zwei Borde

Anzeigen

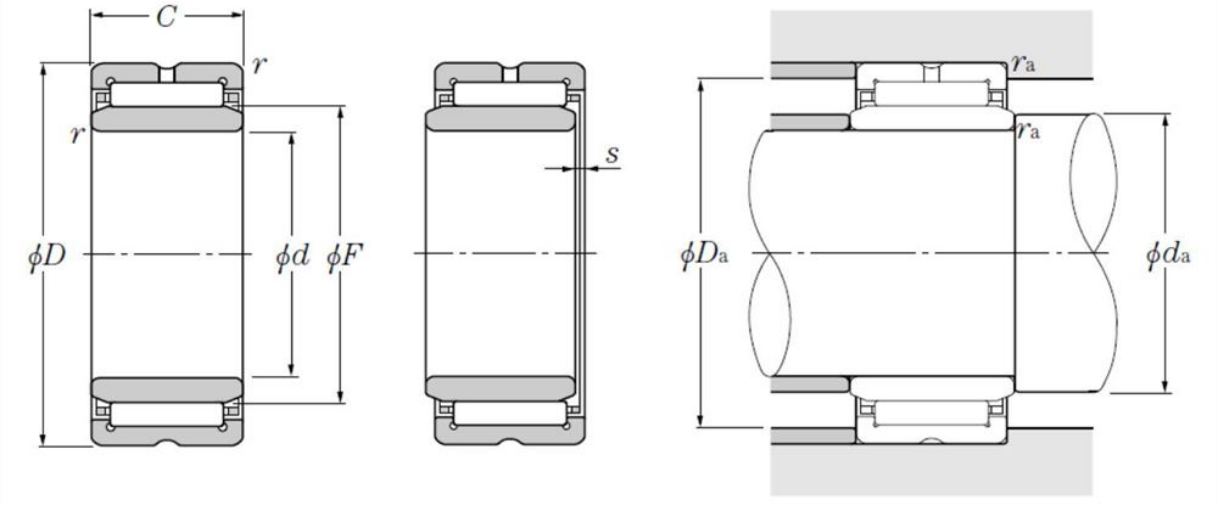

Technische Eigenschaften

d	150 mm
D	190 mm
C	40 mm
F	165 mm
rs min	1,1 mm
s max	1,5 mm
Dw	7 mm
Lw	32 mm
Schmierbohrungen an dem Außenring	Oui/Yes
k	3,5 mm
Schmierbohrungen an dem Innenring	Non/No
Radiallagerluftklasse	C3
Präzisionsklasse	P0
Masse	2,72 kg
Marke	NTN

Produktleistung

Cr	152 kN
C0r	390 kN
Nlim (Fett)	1.600 U/min
Nlim (Öl)	2.400 U/min
Min Betriebstemperatur, Tmin	-20 °C
Max Betriebstemperatur, Tmax	120 °C
Käfig charakteristische Frequenz, FTF	0,48 Hz
Wälzkörper charakteristische Frequenz, BPFO	24,53 Hz
Außenring charakteristische Frequenz, BPFO	21,1 Hz
Innenring charakteristische Frequenz, BPFI	22,9 Hz

Definitionsempfehlungen der Umgebungsteile

da min	156,5 mm
Da max	183,5 mm
ras max	1 mm