Technische Daten

4T-34300/34478

Einreihige Kegelrollenlager

Kegelrollenlager,
Blechkäfig

Anzeigen

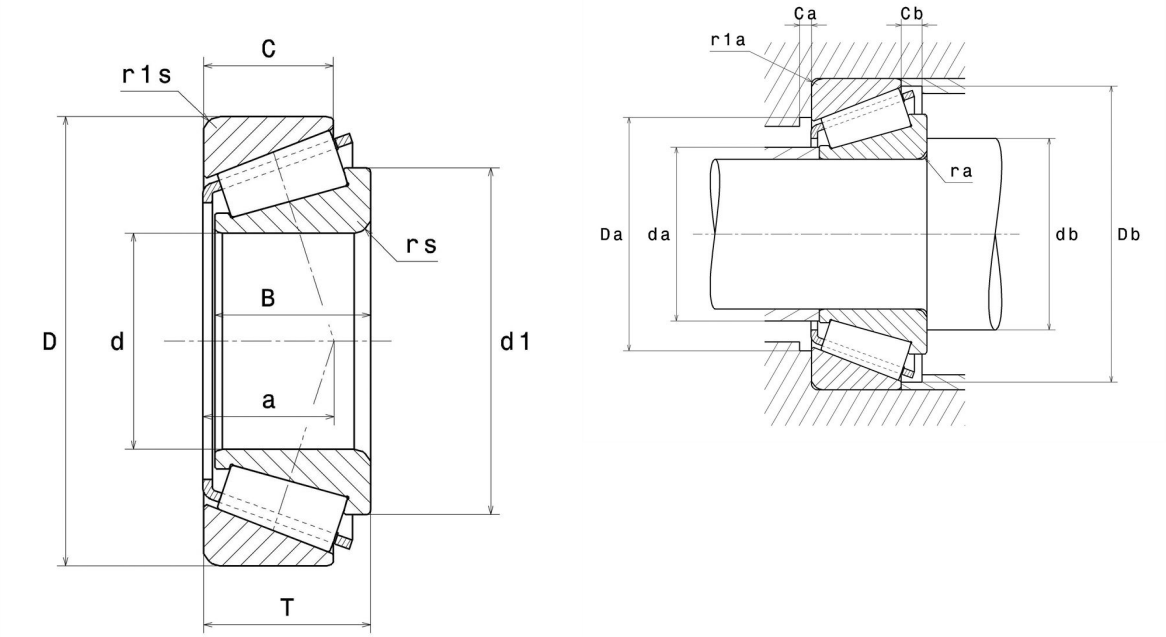

Technische Eigenschaften

d	76,2 mm
D	121,44 mm
B	23,01 mm
C	17,46 mm
T	24,61 mm
d1	98,5 mm
a	25,81 mm
e	0,45
Y2	1,33
Y0	0,73
Masse	0,98 kg
Marke	NTN

Produktleistung

Dynamische Tragzahl, C	91 kN
Lebensdauerkoeffizient, A2	1,4
Statische Tragzahl, C0	127 kN
Ermüdungsgrenzbelastung, Cu	15,5 kN
Nlim (Öl)	3.800 Tr/min
Nlim (Fett)	2.900 Tr/min
Min Betriebstemperatur, Tmin	-40 °C
Max Betriebstemperatur, Tmax	120 °C
Käfig charakteristische Frequenz, FTF	0,45 Hz
Wälzkörper charakteristische Frequenz, BPFO	9,37 Hz
Außenring charakteristische Frequenz, BPFO	10,79 Hz
Innenring charakteristische Frequenz, BPFI	13,21 Hz

Definitionsempfehlungen der Umgebungsteile

ra max	2 mm
r1a max	2 mm

Berechnungskoeffizienten

Dynamisch äquivalente Belastung

$P = X.Fr + Y.Fa$

Fa / Fr ≤ e		Fa / Fr > e	
X	Y	X	Y
1	0	0.4	Y2

Statisch äquivalente Belastung

$Po = Xo.Fr + Yo.Fa$

X_0	Y_0
0.5	Y0

Wenn Po <Fr, dann Po = Fr

Werte für e, Y2 und Y0 sind in obiger Tabelle.