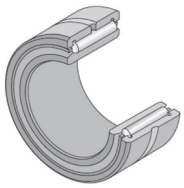

Technisches Datenblatt

NA4919R

Nadellager, gedrehte Ringe, mit Innenring

Nadellager, gedrehte Ringe, mit Innenring, zwei Borde, Nachschmierbohrung

Anzeigen

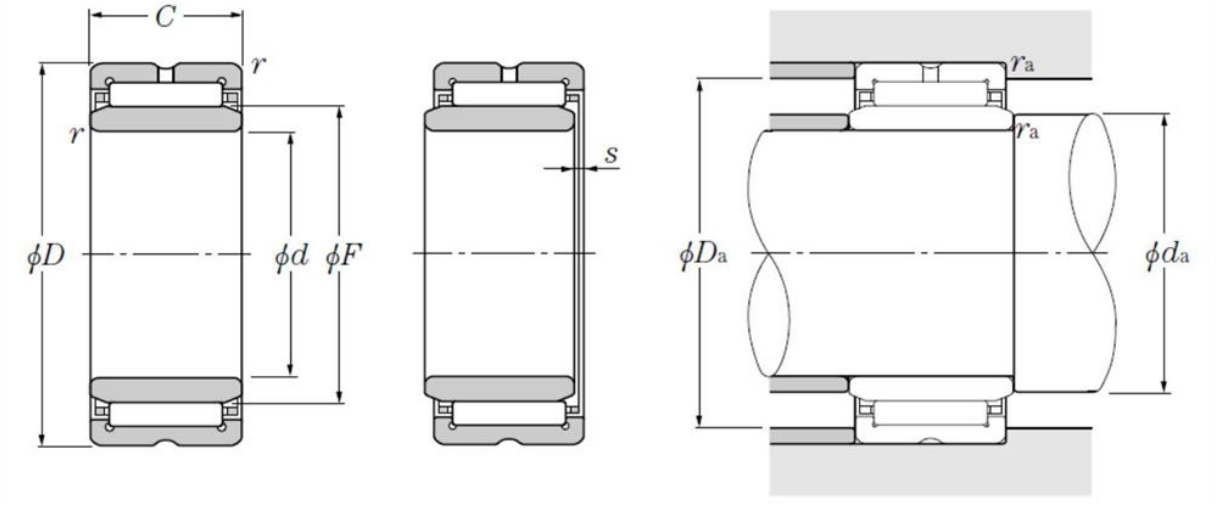

Technische Eigenschaften

d	95 mm
D	130 mm
C	35 mm
F	110 mm
rs min	1,1 mm
s max	1 mm
Dw	6,5 mm
Lw	28 mm
Schmierbohrungen an dem Außenring	Oui/Yes
k	3,5 mm
Schmierbohrungen an dem Innenring	Non/No
Radiallagerluftklasse	CN
Präzisionsklasse	P0
Masse	1,36 kg
Marke	NTN

Produktleistung

Cr	118 kN
C0r	260 kN
Nlim (Fett)	2.400 U/min
Nlim (Öl)	3.600 U/min
Min Betriebstemperatur, Tmin	-20 °C
Max Betriebstemperatur, Tmax	120 °C
Käfig charakteristische Frequenz, FTF	0,47 Hz
Wälzkörper charakteristische Frequenz, BPFO	17,87 Hz
Außenring charakteristische Frequenz, BPFO	17,47 Hz
Innenring charakteristische Frequenz, BPFI	19,53 Hz

Definitionsempfehlungen der Umgebungsteile

da min	101,5 mm
Da max	123,5 mm
ras max	1 mm