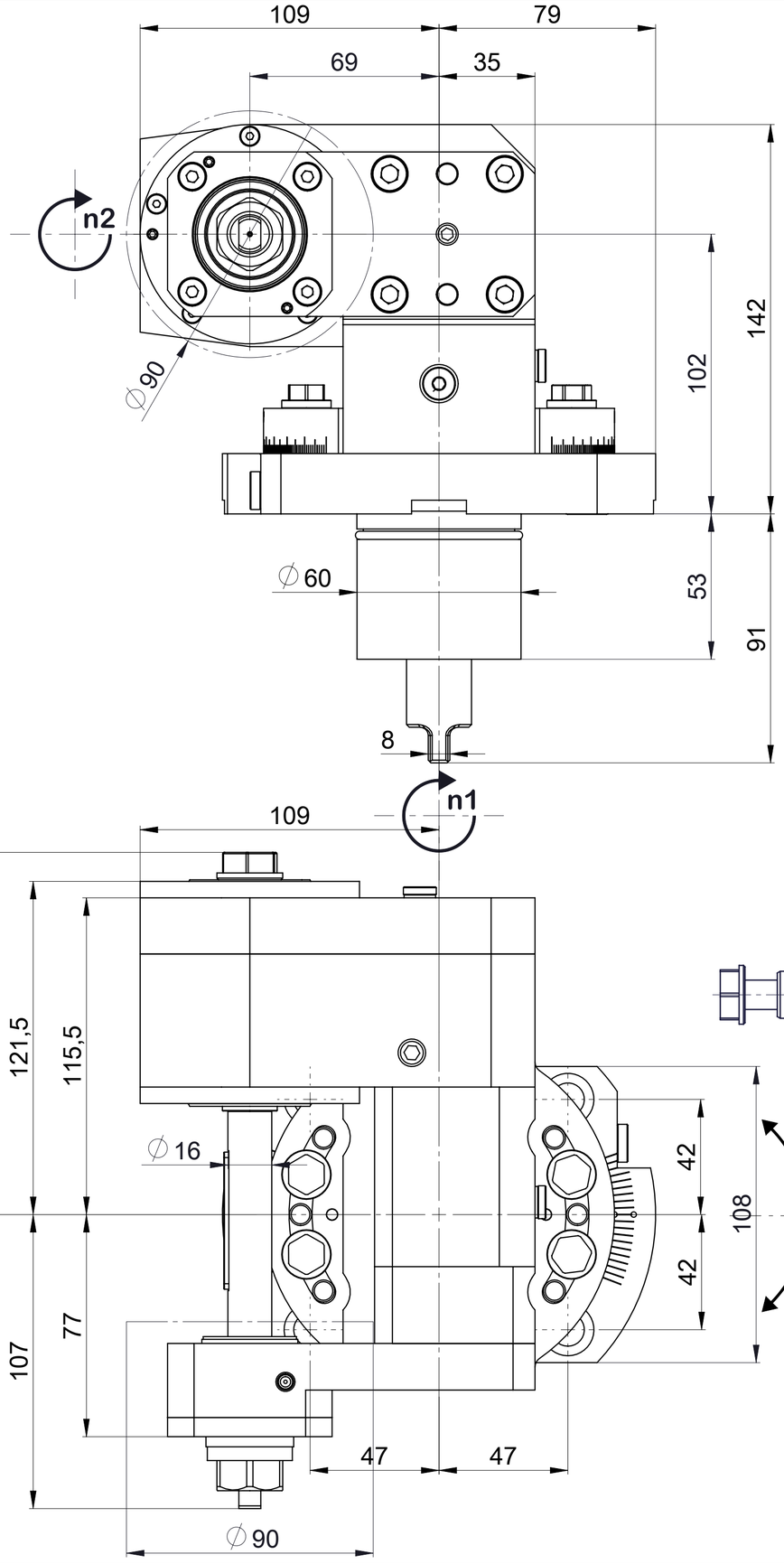

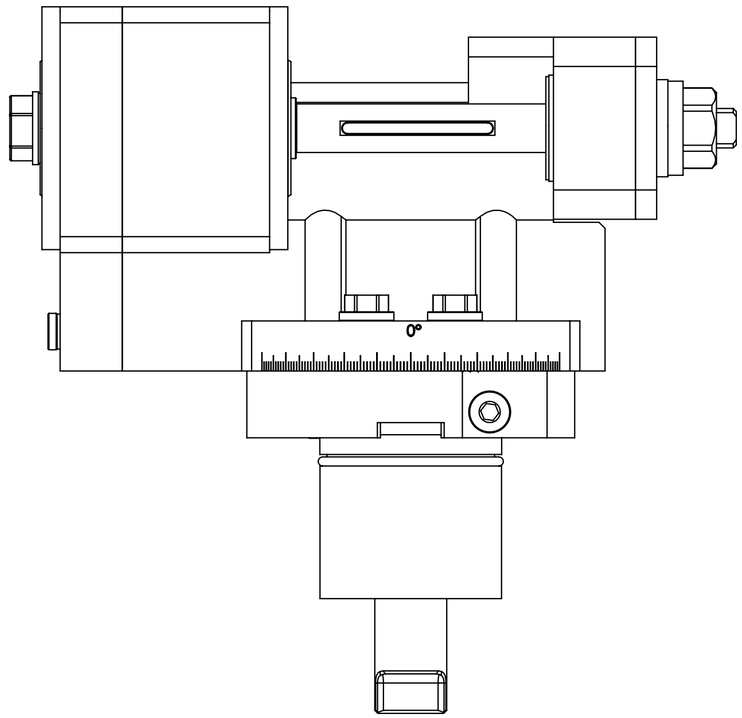

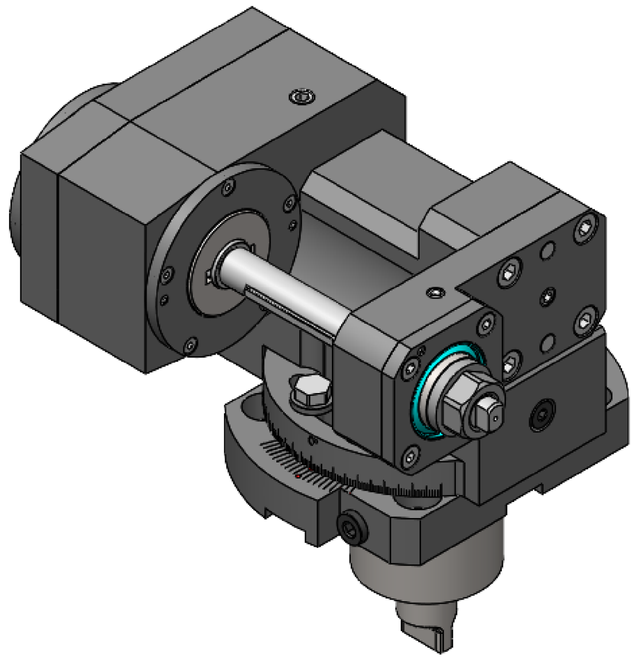

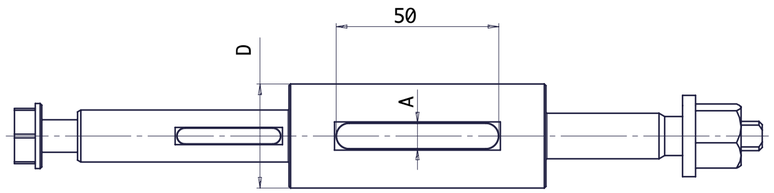

Codice	D	A
PGHT2/16	16	4
PGHT2/22	22	6
PGHT2/27	27	7
PGHT2/32	32	8
PGHT2/0.75	19,05	3,175
PGHT2/1	25,4	6,35
PGHT2/1.25	31,75	7,92

Strengthened Version

Scheda Tecnica
Data Sheet

Codice commerciale
Commercial code

RROPGH16 323UNL/T2

ALGRA®

Website

Denominazione
Denomination

Driven tool-Gear Hobber

N° giri Speed max (out)	Refrigerazione Coolant	Rapporto n1:n2 Ratio	Input	N° disegno Item code
3000 rpm	**EC**	2:1	**NL**	**ANL143H_16**
Pressione max Pressure max	Filtrazione Filtration	Coppia max Max torque T2	Output	Peso Wheight
bar	**µm**	**110 Nm**	**Ø 16**	**16.299 kg**

QUESTO DISEGNO E TUTTE LE INFORMAZIONI CONTENUTE SONO DI NOSTRA PROPRIETA'. NON PUO' ESSERE DIVULGATO O COPIATO SENZA NOSTRA AUTORIZZAZIONE SCRITTA E DEVE ESSERE RESO SE RICHIESTO
THIS DRAWING AND ALL INFORMATION THEREON IS OUR PROPERTY AND MAY BE CONFIDENTIAL. IT MUST NOT BE MADE PUBLIC OR COPIED UNLESS AUTHORIZED BY US AND IS SUBJECT TO RETURN UPON REQUEST
DIESE ZEICHNUNG IST UNSER EIGENTUM UND DARF OHNE UNSERE GENEHMIGUNG WEDER VERVIELFÄLTIGT NOCH DRITTEN PERSONEN, INSBESONDERE KONKURRENZFIRMEN AUSGEHÄNDIGT ODER MITGETEILT WERDEN